Ведомость рабочих чертежей основного комплекта АСУ

Лист	Наименование	Примечание
1	Общие данные	
1.1	Сечения а-а, б-б. Узлы 1.1, 1.2, А...Г	
2.1	Сечения А-А...Г-Г. Узлы А, Б	
2.2	Сечения Д-Д...Ж-Ж. Узлы В, Г	
2.3	Сечения И-И...Л-Л	
3.1	Узлы 3.1...3.8. Устройство ниши под квартирный электрический счетчик. Узел опирания	
	перемычки на колонну каркаса	
3.2	Узлы 3.9...3.12	
4.1	Узлы 4.1...4.6. Узел армирования монолитных плит покрытия вентшахт. Отливы	Изм.1 (Зам.)
4.2	Узлы 4.7, 4.8	
5.1	Выноски С1...С11, К1...К3, П1	
6.1	Ограждения ОГ-1...ОГ-5. Сечения. Узлы	
6.2	Ограждения ОГ-6, ОГ-7. Сечения а-а...в-в	
6.3	Стремянка С1. Сечения а-а, б-б	
6.4	Ограждение ОГ-8. Сечения	
7.1	Навес Н1, Н5. Узел А. Сечения	
7.2	Навес Н1, Н5. Схема расположения винтовых свай ВС1. Схема расположения элементов каркаса	
	навеса Н1, Н5	
7.3	Навес Н2. Сечения	
7.4	Навес Н2. Схема расположения винтовых свай ВС1. Схема расположения элементов каркаса	
	навеса Н2	
7.5	Навес Н3, Н4. Сечения	
7.6	Навес Н3, Н4. Схема расположения винтовых свай ВС1. Схема расположения элементов	
	каркаса навеса Н3, Н4	

Ведомость спецификаций

Лист	Наименование	Примечание
6.2	Спецификация на ОГ-1...ОГ-7	
6.3	Спецификация на стремянку С1	
6.4	Спецификация на ОГ-8	
7.2	Спецификация на навес Н1, Н5	
7.4	Спецификация на навес Н2	
7.6	Спецификация на навес Н3, Н4	

Ведомость ссылочных и прилагаемых документов

Обозначение	Наименование	Примечание
	Ссылочные документы	
Серия 2.230-1 в.5	Детали стен и перегородок жилых и общественных зданий	
Серия 1.400-15 вып. 1	Унифицированные закладные изделия ж/б конструкций для	
	крепления технологических коммуникаций	
ТУ 5828-008-02069355-2009	Перемычки из керамзитополистиролбетона	

Ведомость комплектов конструктивных и объемно-планировочных решений

Обозначение	Наименование	Примечание
АС	Архитектурно-строительные решения	
КЖО, КЖ	Конструкции железобетонные	
АСУ	Архитектурно-строительные решения (узлы)	

Изм.	Кол. уч.	Лист	№ док.	Подп.	Дата	09031-74-АСУ			
						Комплексная застройка территории, расположенной в границах улиц: Камчатская-Западносибирская-Энтузиастов в г. Тюмени			
Разраб.		Коклягин			12.22	Секции 74.1...74.5	Стадия	Лист	Листов
Гл. констр.		Козлов			12.22		Р	1	
ГИП		Захаров			12.22				
Н. контроль		Нарушко			12.22	Общие данные	ООО "АКБ Масштабпроект"		

Копировал

А3

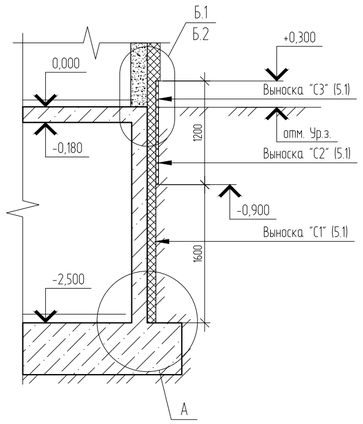

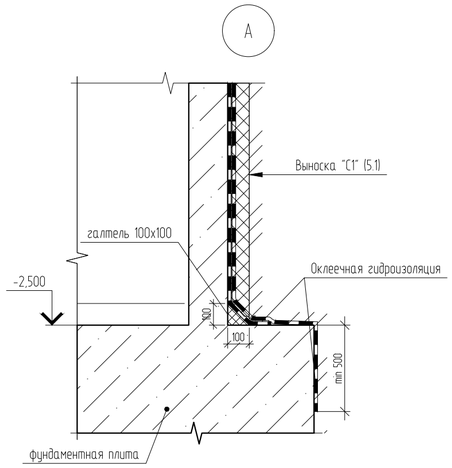

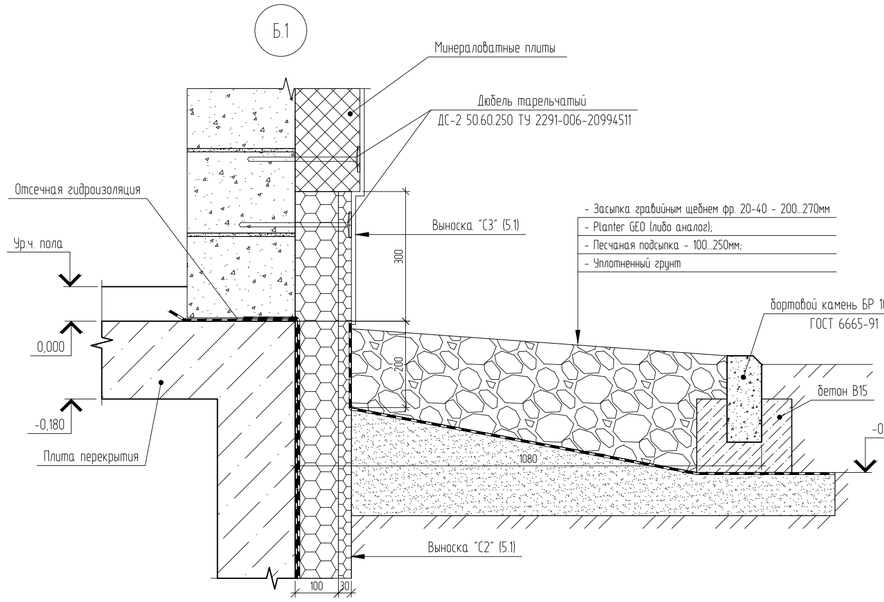

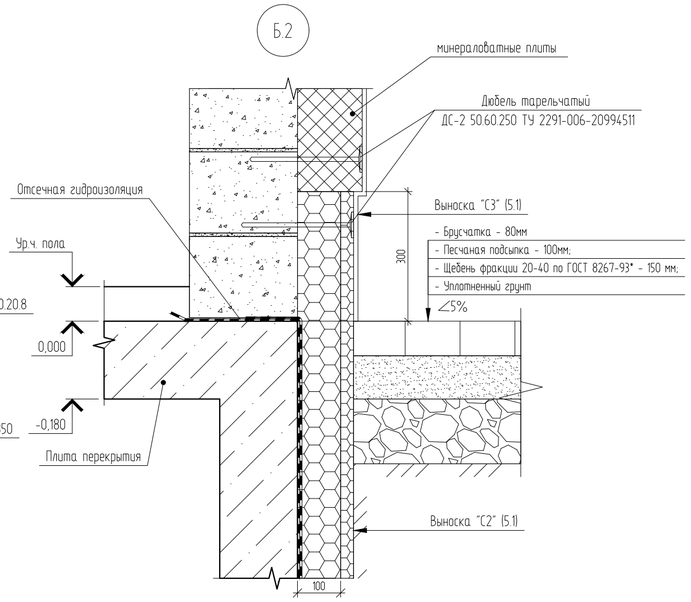

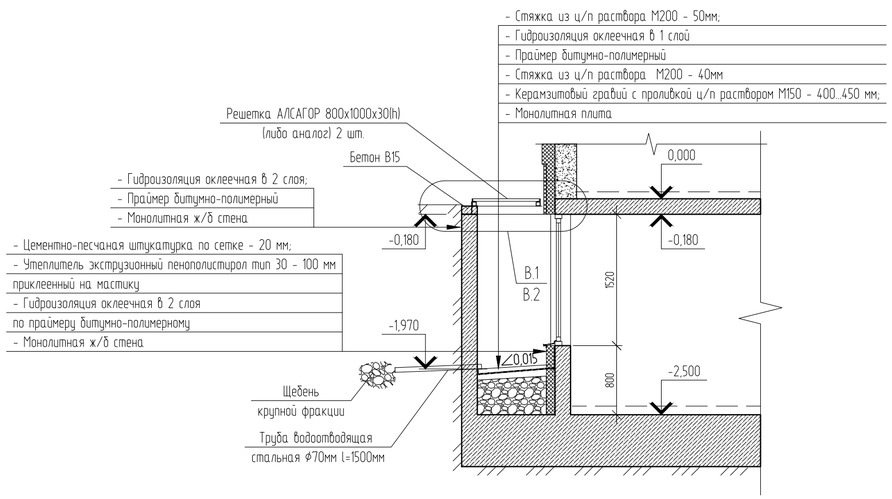

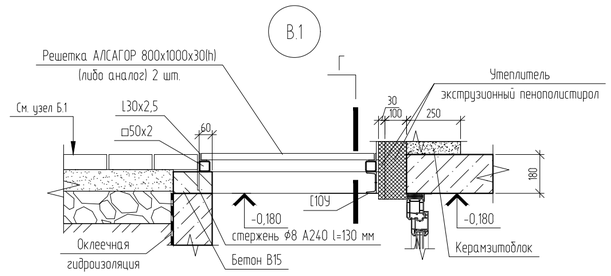

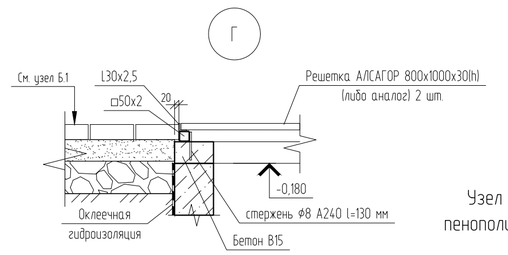

Узел утепления стен подвала экструзионным пенополистиролом (общее решение для всех секций)

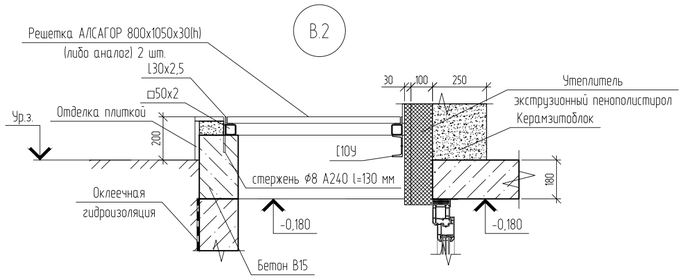

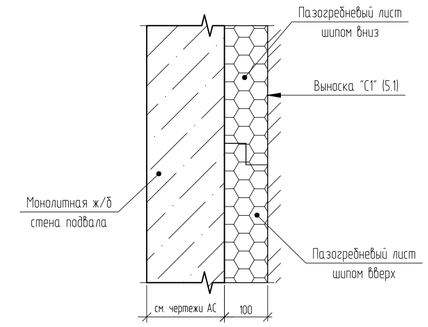

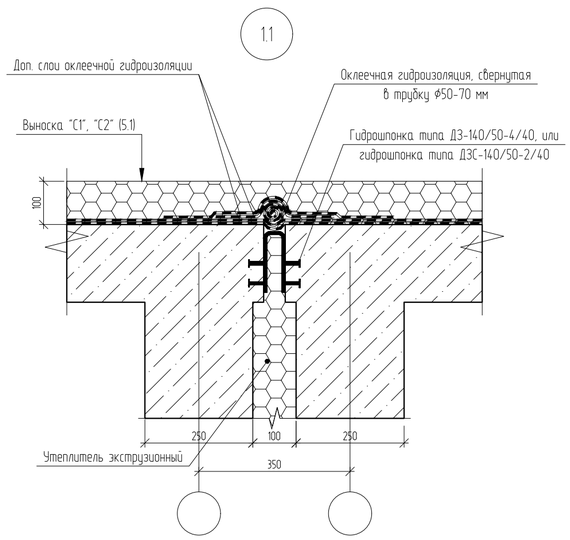

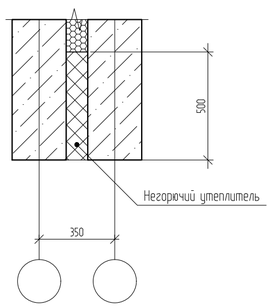

Каркас под решетку

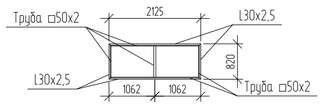

Решетка АЛСАГОР
(либо аналог)

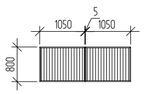

1. Сварку металлических изделий вести электродами типа Э42 по ГОСТ 9467-75 с высотой шва равной наименьшей толщине свариваемых элементов
2. Металлические элементы окрасить по грунтовке.

						09031-74-АСУ		
Изм.	Кол. уч.	Лист	№ док.	Подп.	Дата	Комплексная застройка территории, расположенной в границах улиц: Камчатская-Западносибирская-Энтузиастов в г. Тюмени		
Разраб.		Коклягин			12.22	Секции 74.1...74.5	Стадия	Лист	Листов
Гл. констр.		Козлов			12.22		Р	1.1	
Н. контроль		Нарушко			12.22	Сечения а-а, б-б. Узлы 1.1, 1.2, А...Г	ООО "АКБ Масштабпроект"		

Копировал A2

А-А

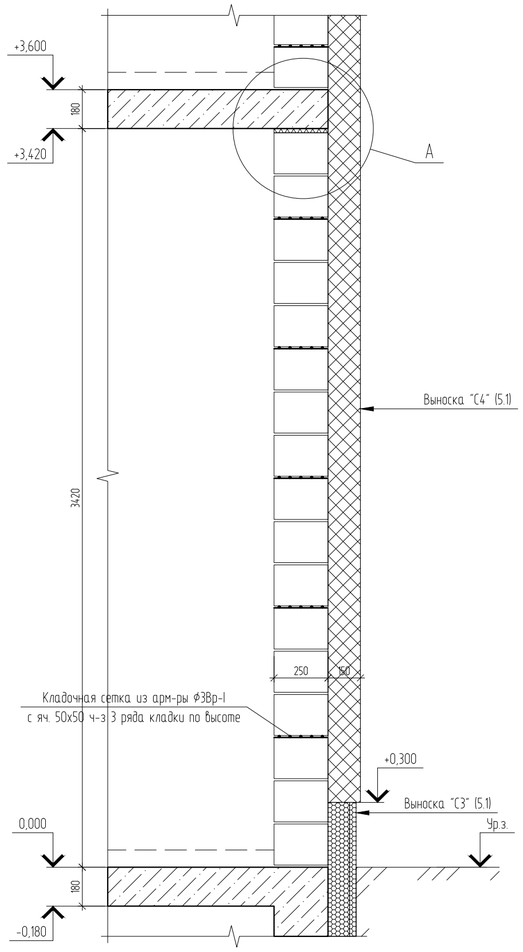

А

Устройство примыкания стен из керамзитоблоков к ж.б. плите перекрытия

Б-Б

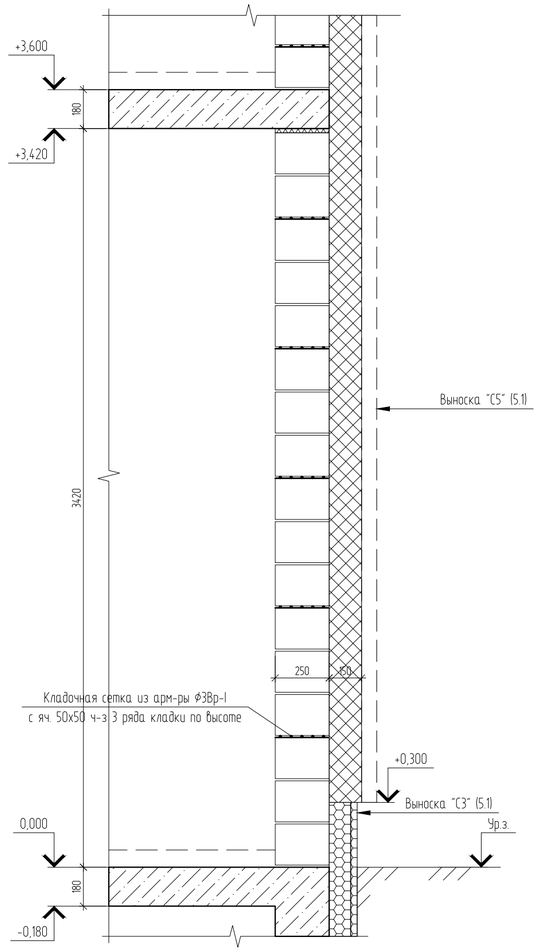

Б

Верхнее примыкание оконного блока

В-В

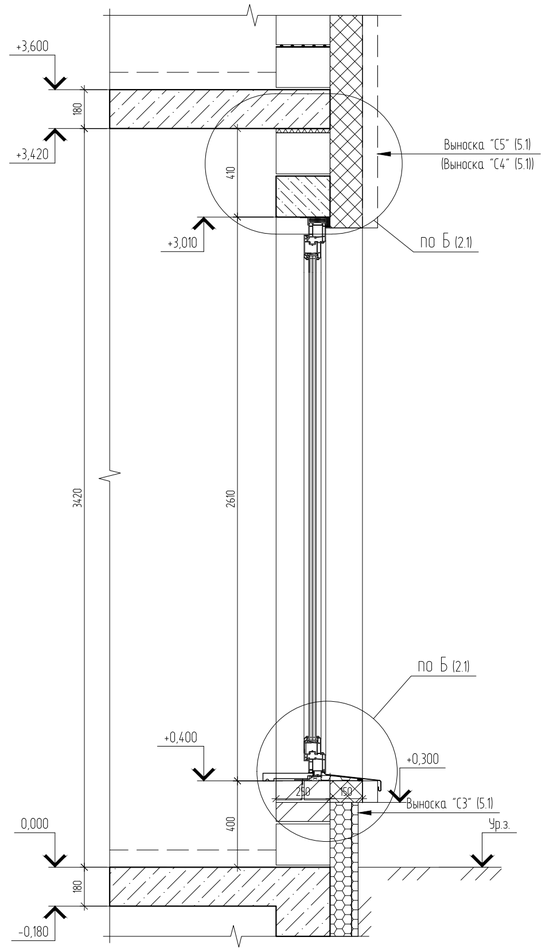

Нижнее примыкание оконного блока

Г-Г

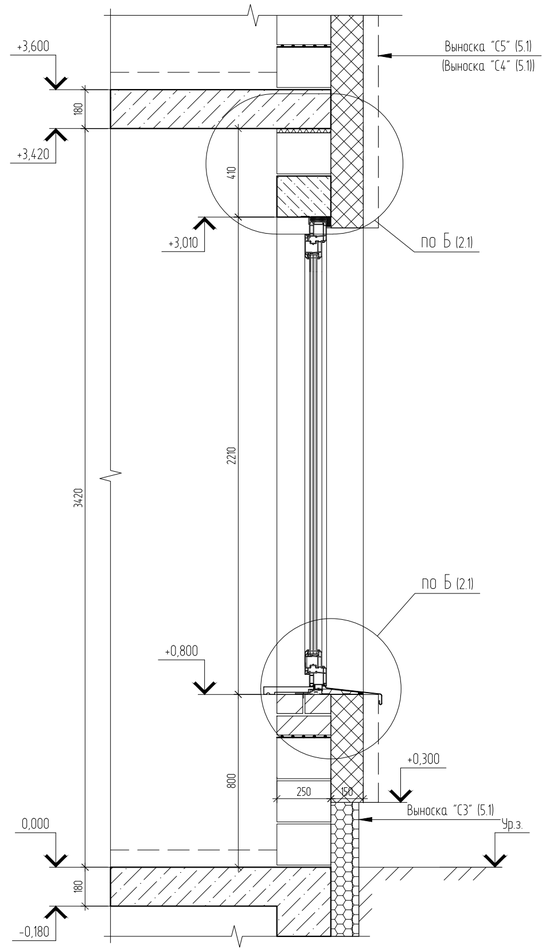

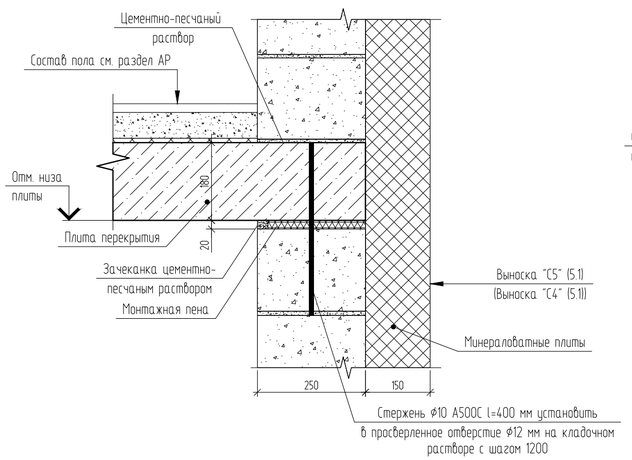

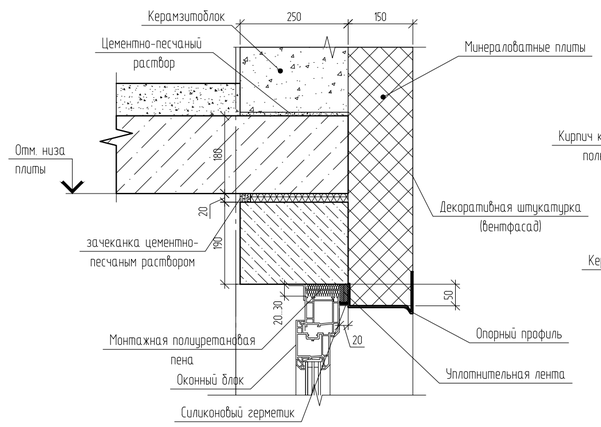

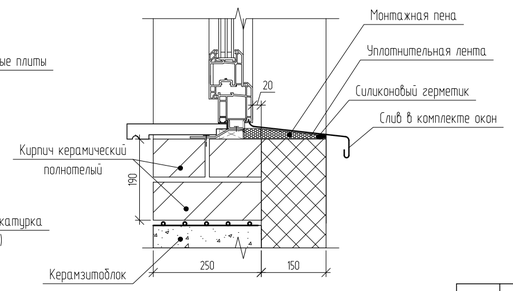

Изм.	Кол.уч.	Лист	№ док.	Подп.	Дата	09031-74-АСУ			
						Комплексная застройка территории, расположенной в границах улиц: Камчатская-Западносибирская-Энтузиастов в г. Тюмени			
Разраб.		Коклягин			12.22	Секции 74.1...74.5	Стадия	Лист	Листов
Гл. констр.		Козлов			12.22		Р	2.1	
Н. контроль		Нарушко			12.22	Сечения А-А...Г-Г. Узлы А, Б	ООО "АКБ Масштабпроект"		

Копировал

А2

Д-Д

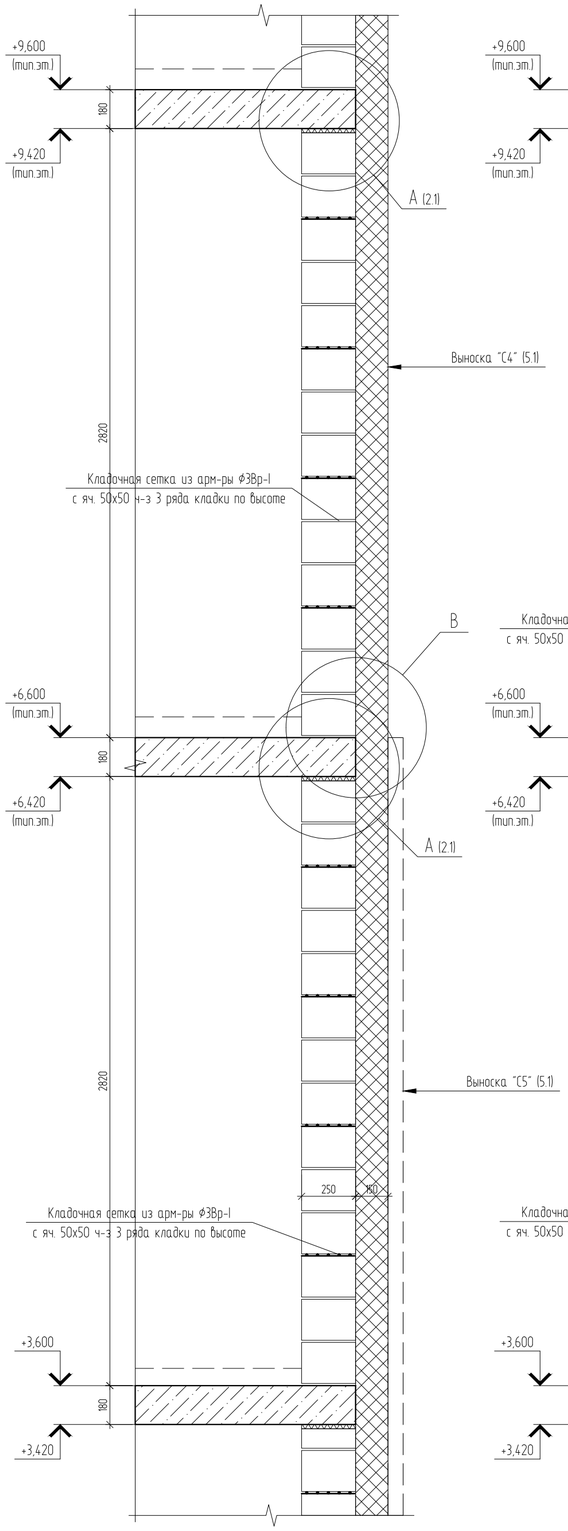

Е-Е

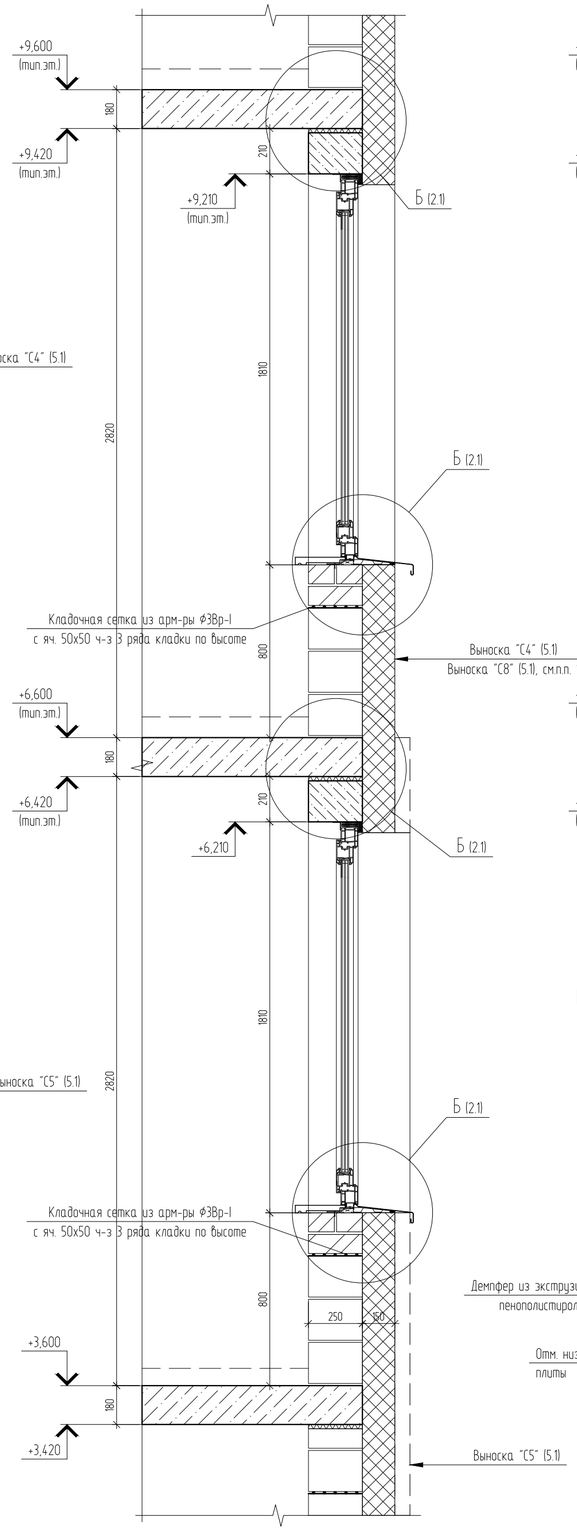

Ж-Ж

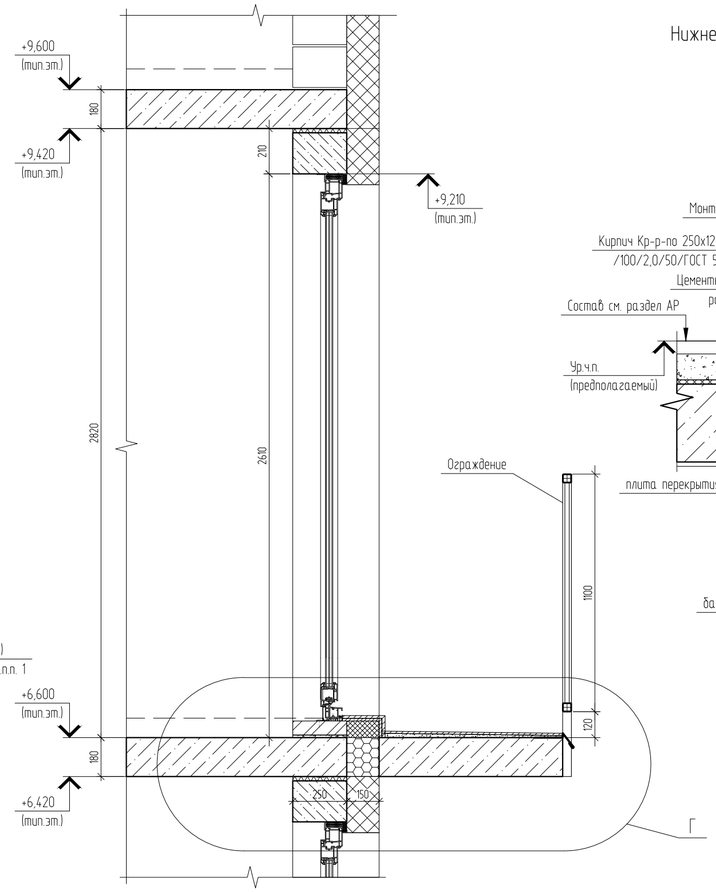

Г

Нижнее и верхнее примыкание дверного блока балкона

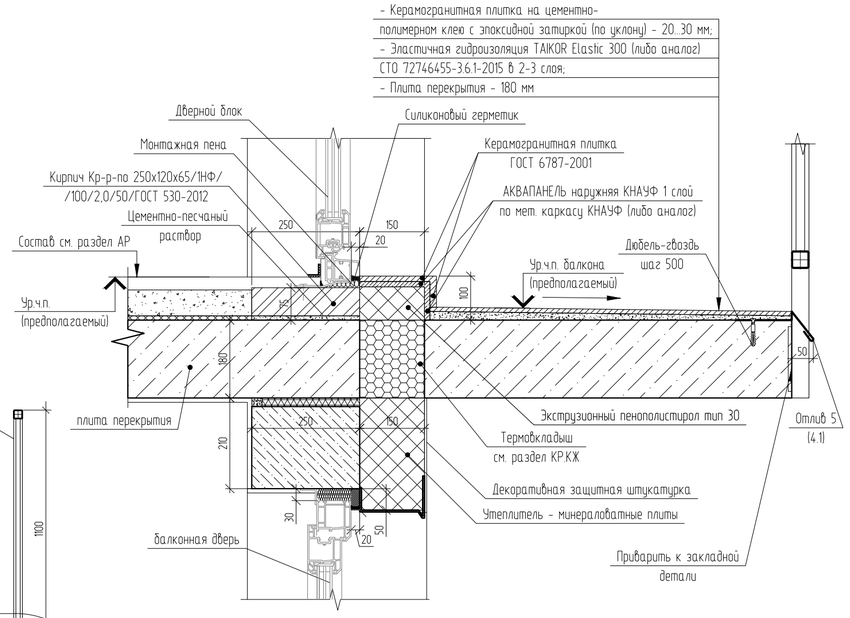

В

Примыкание штукатурного и вентилируемого фасада

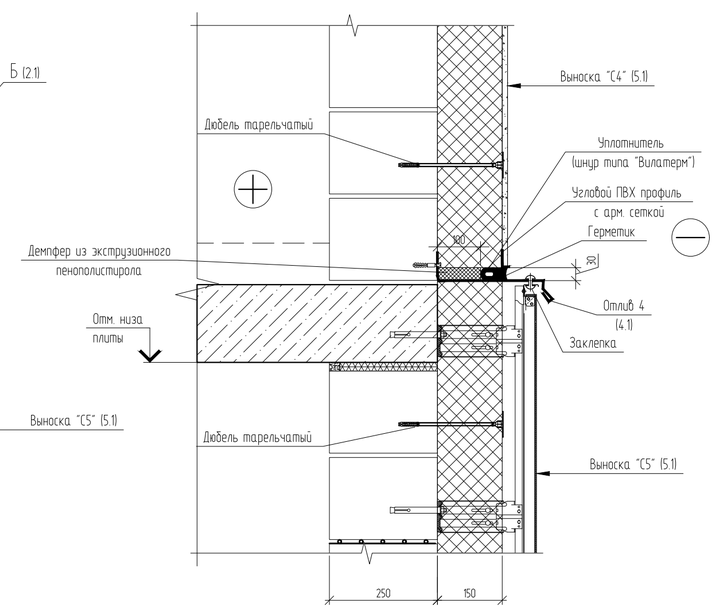

1. Места расположения локальных фрагментов утепления наружной стены, толщиной 100 мм, смотреть фасады раздела АР.

						09031-74-АСУ		
						Комплексная застройка территории, расположенной в границах улиц: Камчатская-Западносибирская-Энтузиастов в г. Тюмени		
Изм.	Кол.уч.	Лист	№ док.	Подп.	Дата			
Разраб.		Коклягин			12.22	Секции 74.1...74.5	Стадия	Лист	Листов
Гл. констр.		Козлов			12.22		Р	2.2	
Н. контроль		Нарушко			12.22	Сечения Д-Д...Ж-Ж. Узлы В, Г	ООО "АКБ Масштабпроект"		

Копировал

А2

И-И

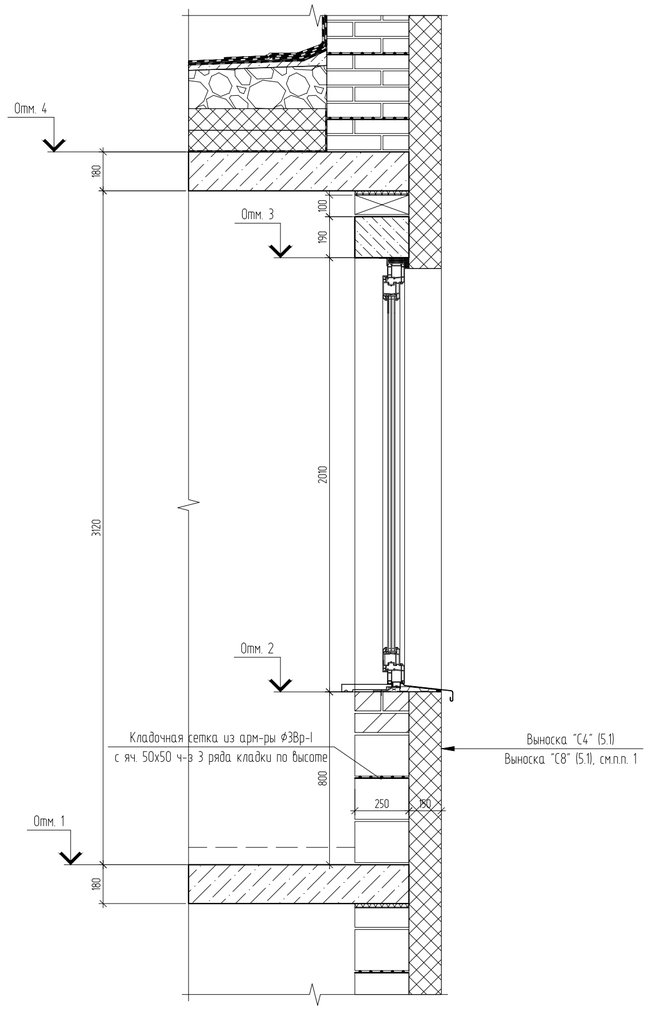

К-К

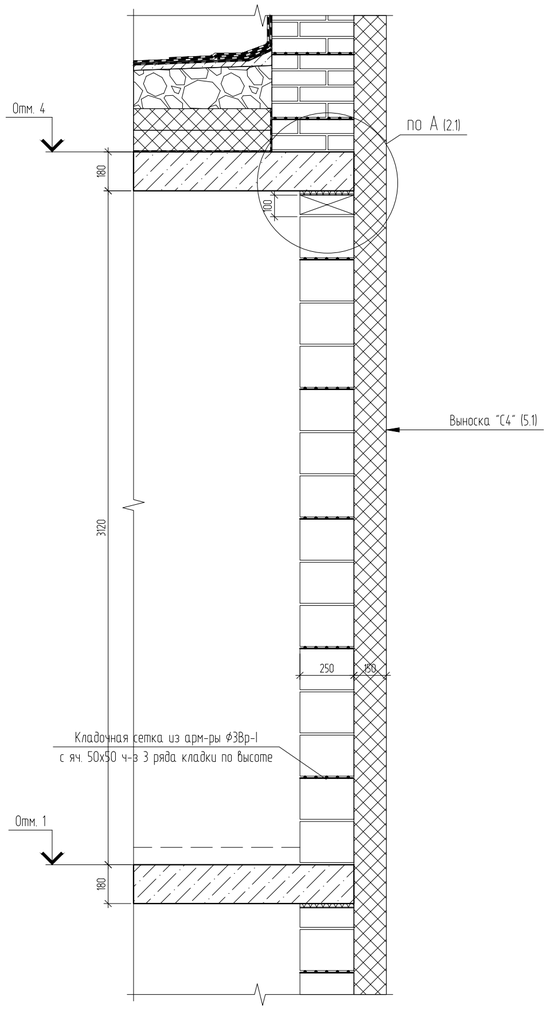

Л-Л

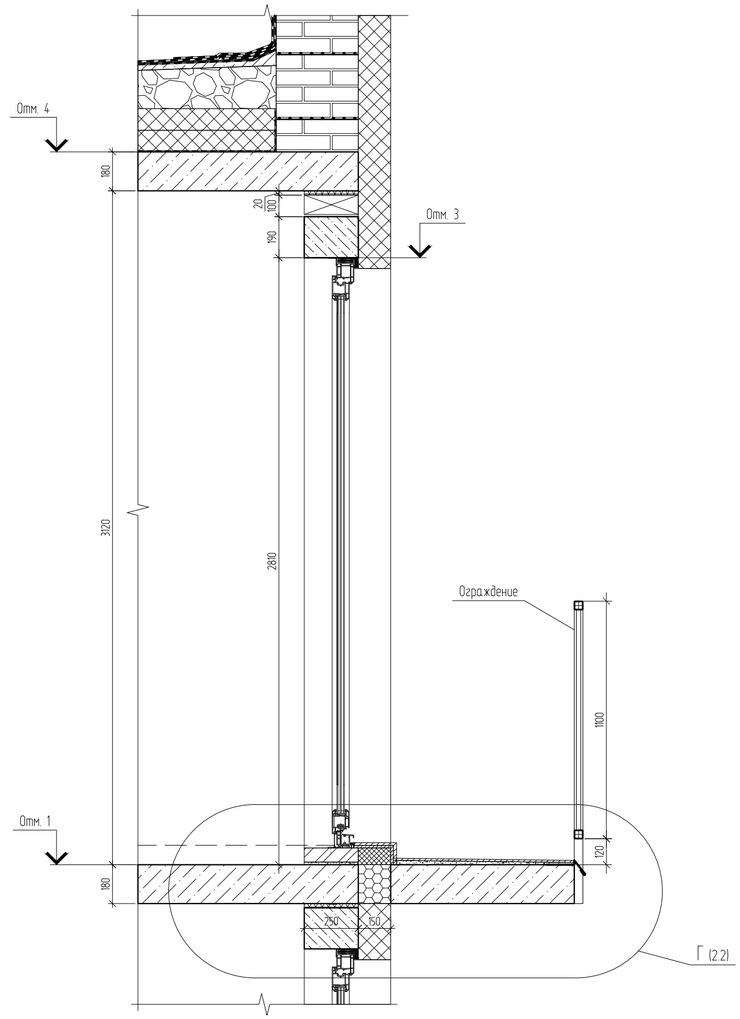

Таблица отметок по секциям

	Отм. 1	Отм. 2	Отм. 3	Отм. 4
Секция 74.1	21,600	22,400	24,410	24,900
Секция 74.2	48,600	49,400	51,410	51,900
Секция 74.3	24,600	25,400	27,410	27,900
Секция 74.4	39,600	40,400	42,410	42,900
Секция 74.5	60,600	61,400	63,410	63,900

1. Места расположения локальных фрагментов утепления наружной стены, толщиной 100 мм, смотреть фасады раздела АР.

						09031-74-АСУ			
						Комплексная застройка территории, расположенной в границах улиц: Камчатская-Западносибирская-Энтузиастов в г. Тюмени			
Изм.	Кол.уч.	Лист	№ док.	Подп.	Дата				
Разраб.		Коклягин			12.22	Секции 74.1...74.5	Стадия	Лист	Листов
Гл. констр.		Козлов			12.22		Р	2.3	
Н. контроль		Нарушко			12.22	Сечения И-И...Л-Л	ООО "АКБ Масштабпроект"		

Копировал

А2

3.1

Устройство примыкания перегородки из кирпича к ж.б. стене (пилону)

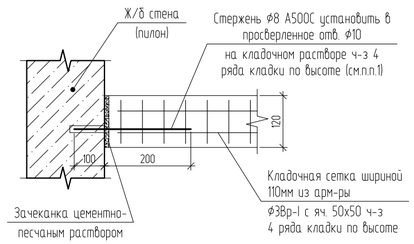

3.2

Устройство примыкания перегородки из керамзитоблоков к ж.б. стене (пилону)

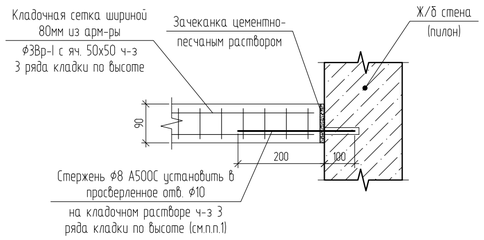

3.3

Устройство примыкания внутренних стен из керамзитоблоков к ж.б. стене (пилону)

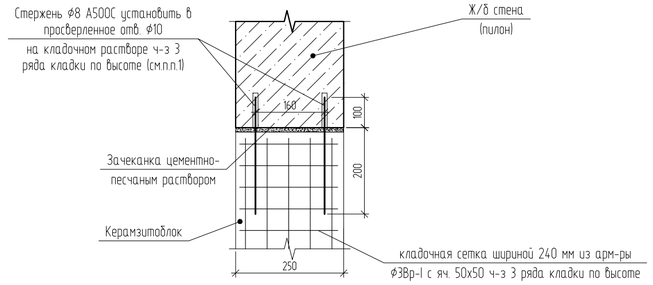

3.4

Узел устройства деформационного шва

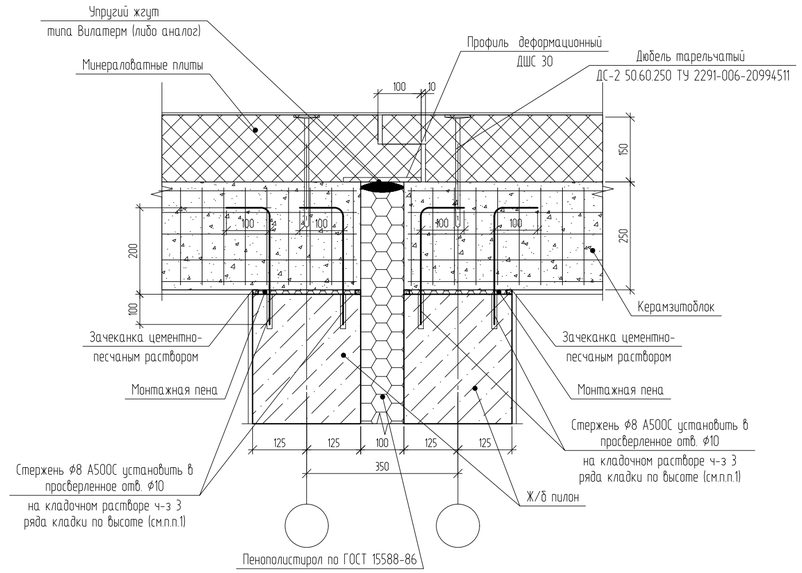

Устройство перевязки кладки перегородки и стены из керамзитоблоков

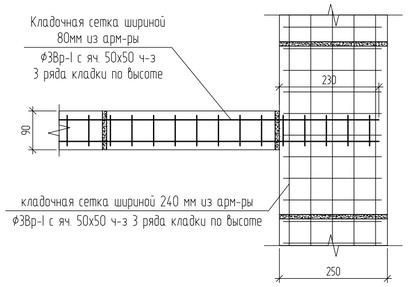

3.7

Узел крепления и армирования кладки вентканалов и вентшахт, примыкающих к монолитным стенам (общее решение для всех секций)

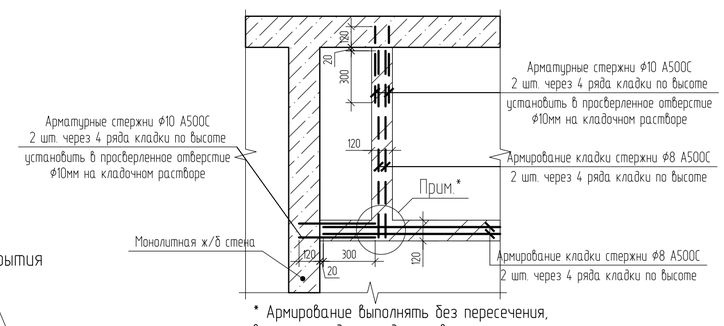

* Армирование выполнять без пересечения, в разных рядах кладки по высоте.

3.8

Узел крепления кладки вентшахт к монолитным стенам (секция 4.2)

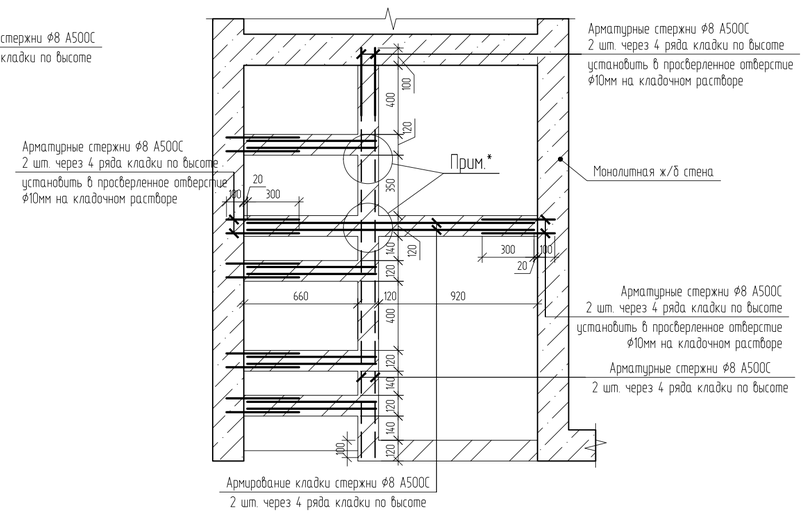

3.5

Узел бокового примыкания наружной стены к монолитному ж/б пилону

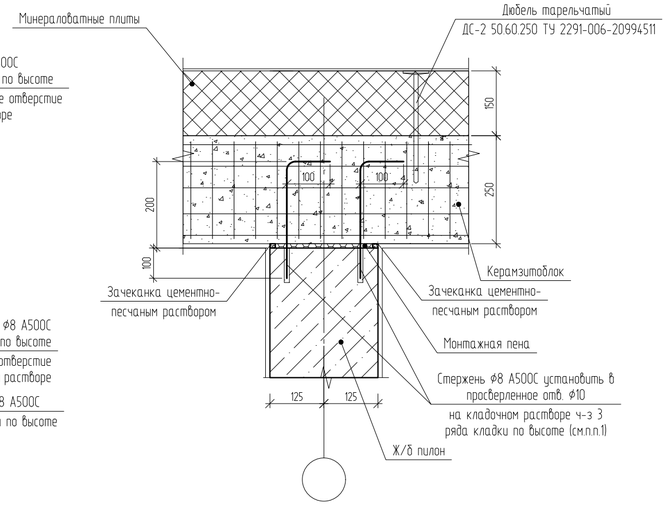

Узел крепления перегородок к плитам перекрытия

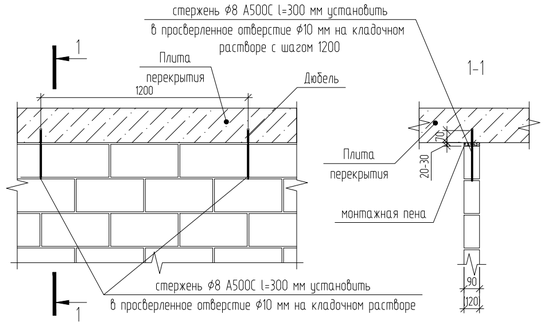

Узел опирания перемычки на колонну каркаса

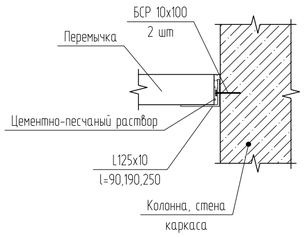

3.6

Ниша Н1

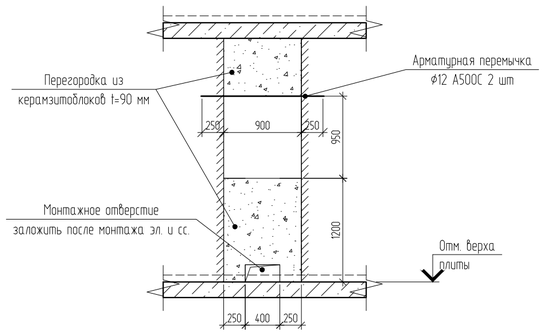

Устройство ниши под квартирный электрический счетчик

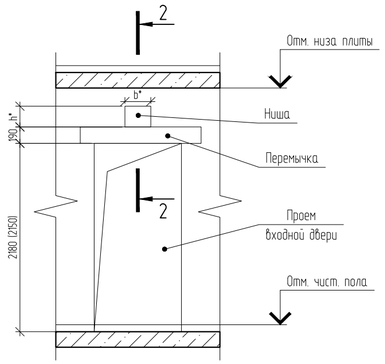

2-2

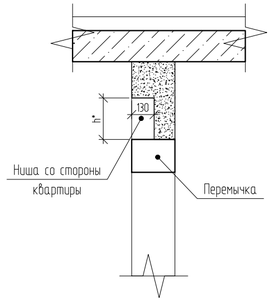

1. Размеры ниши h и b уточнить по месту.

1. Окрасить за 2 раза грунтовкой ГФ-021

						09031-74-АСУ		
Изм.	Кол.уч.	Лист	№ док.	Подп.	Дата	Комплексная застройка территории, расположенной в границах улиц: Камчатская-Западносибирская-Энтузиастов в г. Тюмени		
Разраб.		Коклягин			12.22	Секции 74.1...74.5	Стадия	Лист	Листов
Гл. констр.		Козлов			12.22		Р	3.1	
Н. контроль		Нарушко			12.22	Узлы 3.1...3.8. Устройство ниши под квартирный электрический счетчик. Узел опирания перемычки на колонну каркаса	ООО "АКБ Масштабпроект"		

Копировал A2

3.9

Узел утепления потолка тамбура

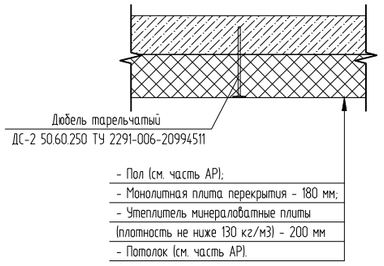

3.11

Боковое примыкание оконного блока

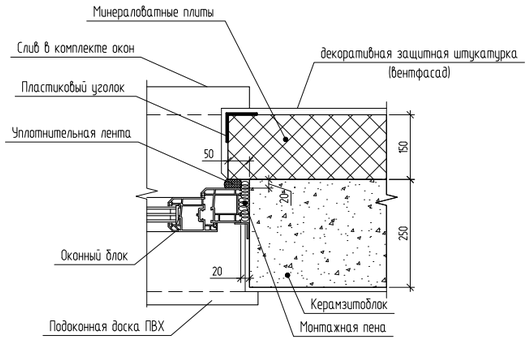

3.10

Узел утепления стены тамбура

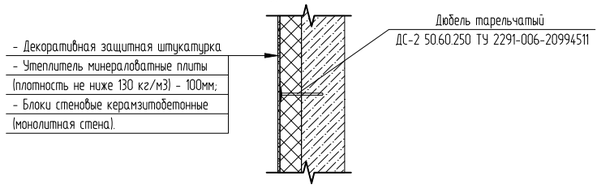

3.12

Устройство примыкания наружных стен из керамзитоблоков к ж.б. стене (пилону)

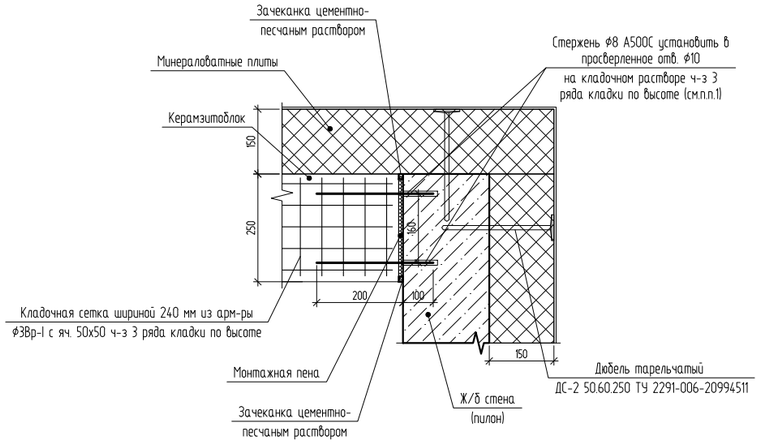

1. Арматурные стержни следует окрасить за 2 раза грунтовкой ГФ-021 по ГОСТ 25129-2020.

						09031-74-АСУ		
						Комплексная застройка территории, расположенной в границах улиц: Камчатская-Западносибирская-Энтузиастов в г. Тюмени		
Изм.	Кол.уч.	Лист	№ док.	Подп.	Дата			
Разраб.		Коклягин			12.22	Секции 74.1...74.5	Стадия	Лист	Листов
Гл. констр.		Козлов			12.22		Р	3.2	
Н. контроль		Нарушко			12.22	Узлы 3.9...3.12	ООО "АКБ Масштабпроект"		

Копировал

А2

4.1

Узел примыкания кровельного пирога к водосточной воронке

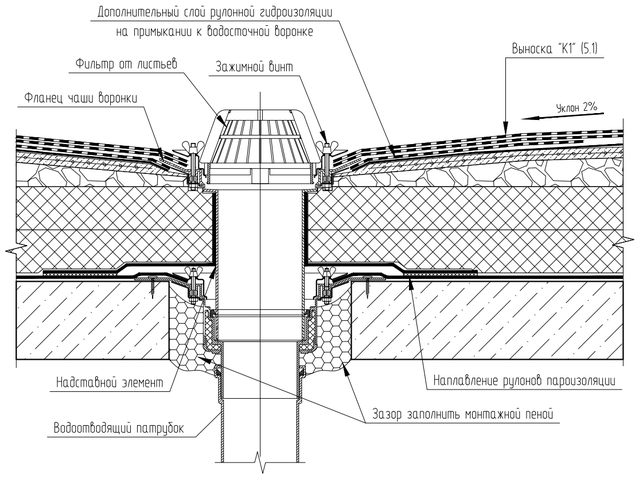

4.2

Узел примыкания кровельного пирога к выступающим конструкциям

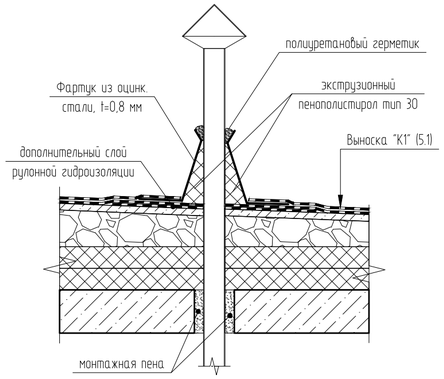

4.5

Узел устройства парапета лифтовой шахты

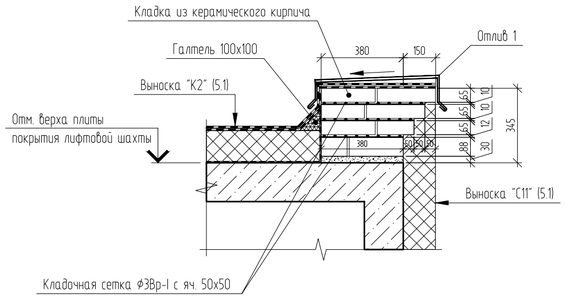

4.3

Узел примыкания кровельного пирога к парапету

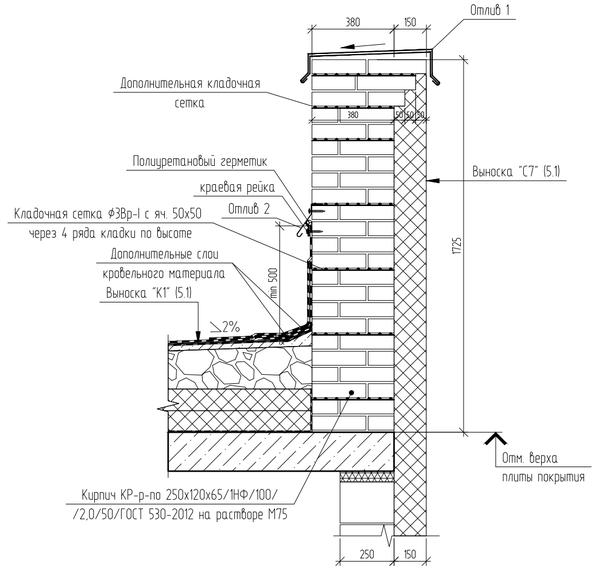

4.6

Узел примыкания кровли к вентшахте (принципиальная схема)

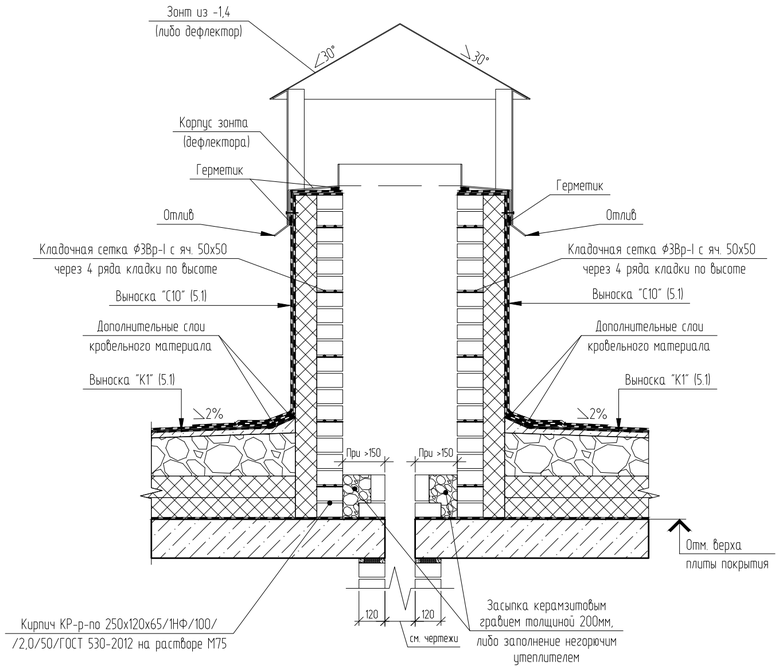

4.4

Узел примыкания кровельного пирога к парапету с ограждением (секция 74.2)

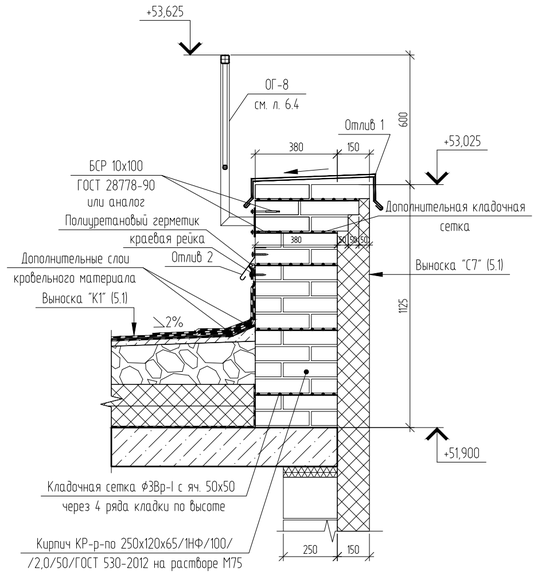

Отлив 1

(парапет)

Отлив 2

(крепление гидроизоляции кровли к парапетам)

Отлив 4

(вентфасад)

Отлив 5

(открытые балконы)

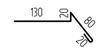

Отлив 6

(деф. шов между секциями)

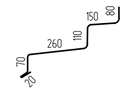

Узел армирования монолитных плит покрытия вентшахт

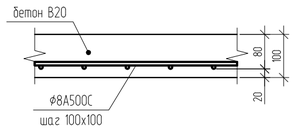

1. Отметку верха утеплителя - смотреть фасады (раздел АР).
2. Отливы выполнить из оцинкованной стали.

						09031-74-АСУ
3		Зам.	03-23		11.23	Комплексная застройка территории, расположенной в границах улиц: Камчатская-Западносибирская-Энтузиастов в г. Тюмени
Изм.	Кол.уч.	Лист	№ док.	Подп.	Дата	
Разраб.		Коклягин			12.22	Секции 74.1...74.5 — Стадия: Р; Лист: 4.1; Листов:
Гл. констр.		Козлов			12.22	
Н. контроль		Нарушко			12.22	Узлы 4.1...4.6. Узел армирования монолитных плит покрытия вентшахт. Отливы
						ООО "АКБ Масштабпроект"

Копировал

А2

4.7

Узел устройства шва между секциями на уровне кровли

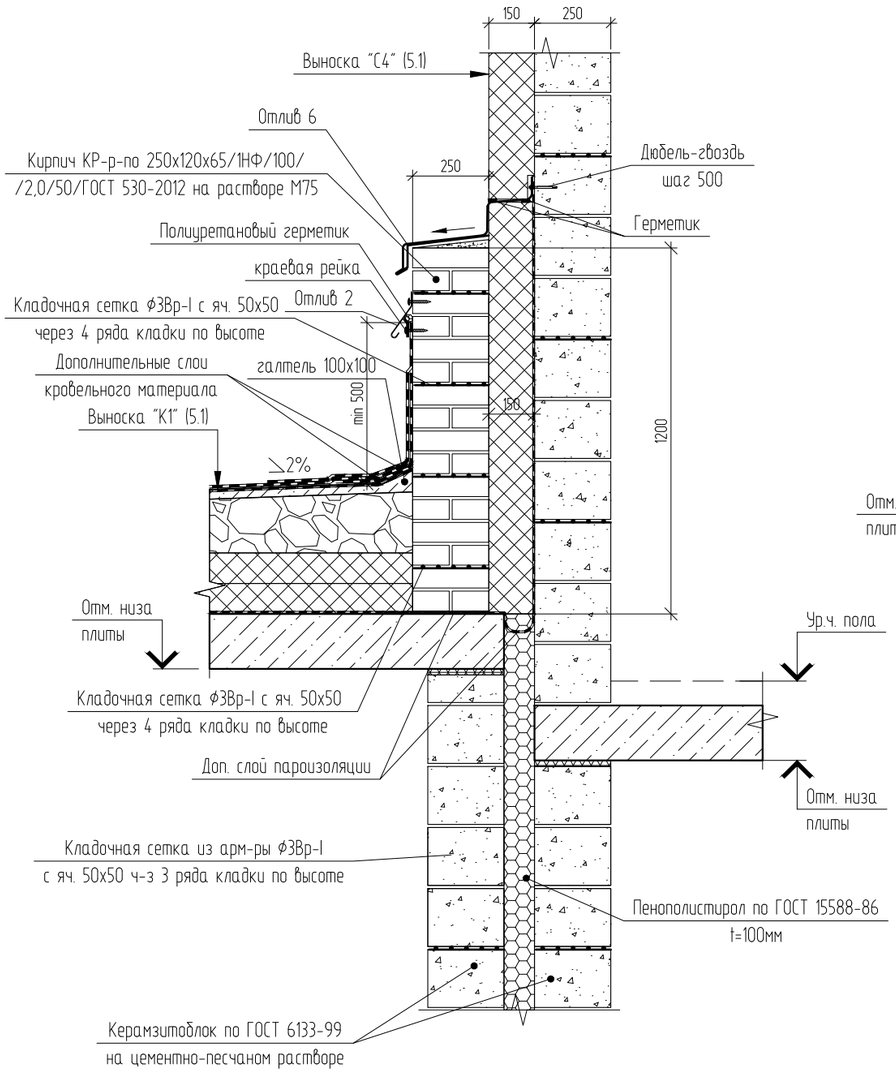

4.8

Узел устройства покрытия лифтовой шахты

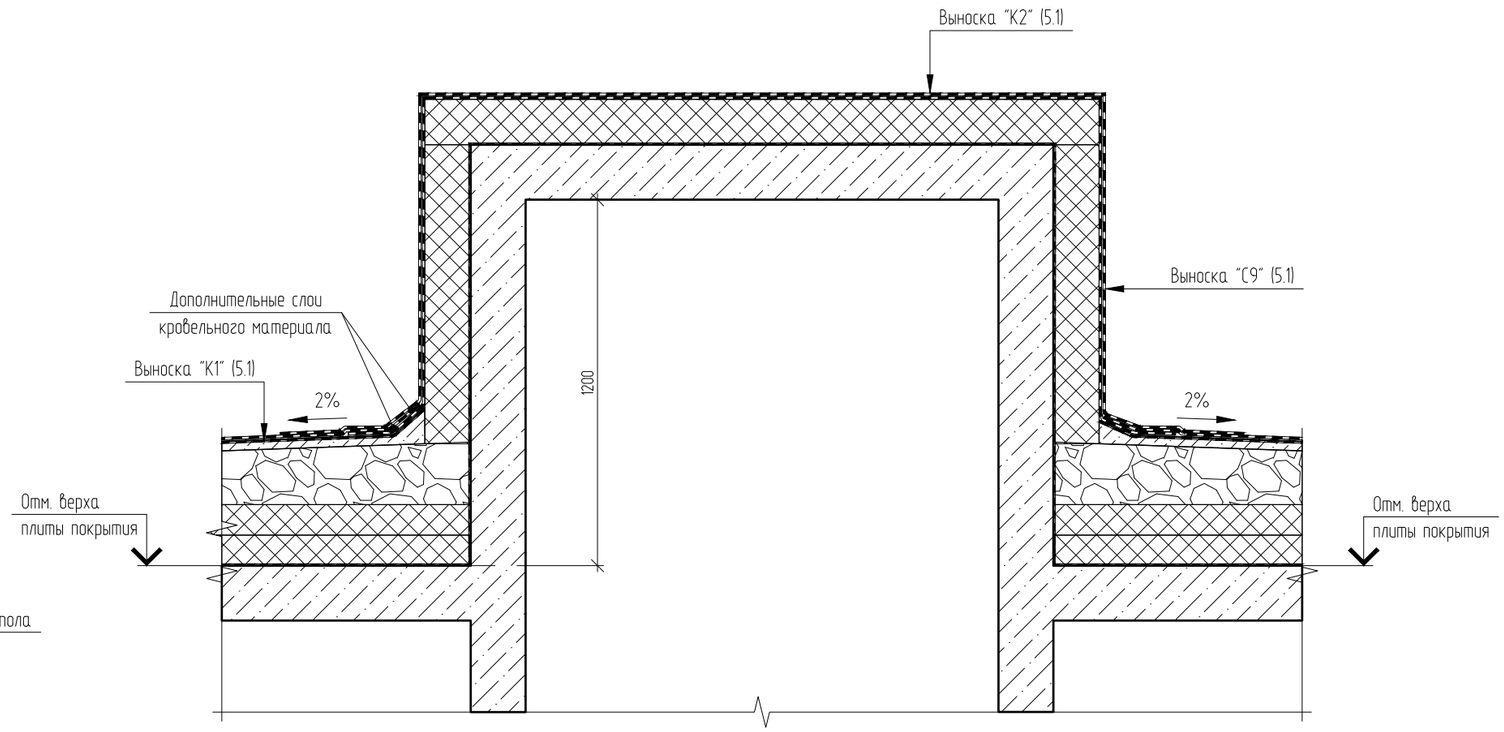

						09031-74-АСУ			
Изм.	Кол. уч.	Лист	№ док.	Подп.	Дата	Комплексная застройка территории, расположенной в границах улиц: Камчатская-Западносибирская-Энтузиастов в г. Тюмени			
Разраб.		Коклягин			12.22	Секции 74.1...74.5	Стадия	Лист	Листов
Гл. констр.		Козлов			12.22		Р	4.2	
Н. контроль		Нарушко			12.22	Узлы 4.7, 4.8	ООО "АКБ Масштабпроект"		

Копировал

А3

Выноска "С1"

-Утеплитель экструзионный пенополистирол - 100 мм;
-Мастика приклеивающая;
-Гидроизоляция оклеечная из 2-х слоев рулонного материала;
-Праймер битумно-полимерный;
-Монолитная ж/б стена

Выноска "С2"

-Утеплитель экструзионный пенополистирол - 30 мм;
-Утеплитель экструзионный пенополистирол - 100 мм;
-Мастика приклеивающая;
-Гидроизоляция оклеечная из 2-х слоев рулонного материала;
-Праймер битумно-полимерный;
-Монолитная ж/б стена

Выноска "С3"

-Отделка цоколя
-Утеплитель экструзионный пенополистирол - 30 мм;
-Утеплитель экструзионный пенополистирол - 100 мм;
-Мастика приклеивающая;
-Монолитная ж/б стена

Выноска "С4"

- Декоративная защитная штукатурка;
- Утеплитель минераловатные плиты - 150 мм;
- Блоки керамзитобетонные по ГОСТ 6133-99
на цементно-песчаном растворе - 250 мм

Выноска "С5"

- Навесной вентилируемый фасад;
- Гидро-ветрозащитная пленка;
- Утеплитель минераловатные плиты - 150 мм;
- Блоки керамзитобетонные по ГОСТ 6133-99
на цементно-песчаном растворе - 250 мм

Выноска "С6"

- Декоративная защитная штукатурка;
- Утеплитель минераловатные плиты - 100 мм;
- Блоки керамзитобетонные по ГОСТ 6133-99
на цементно-песчаном растворе - 250 мм

Выноска "С7"

-Декоративно-защитная штукатурка;
-Утеплитель минераловатный
(плотность не ниже 130 кг/м^3) - 150мм;
-Кирпич керамический полнотелый - 380мм;

Выноска "С9"

-Два слоя рулонного наплавляемого
гидроизоляционного материала, верхний слой - с крупнозернистой
посыпкой (либо один слой ПВХ мембраны);
-Сухая листовая стяжка-плиты АЦЛ или ХЦЛ (либо ЦСП по ГОСТ 26816-86)
(2 слоя вразбежку) - 20мм;
-Утеплитель- плиты экструзионные тип 35,
(либо минераловатный утеплитель типа ППЖ200, или аналог) - 150мм;
-Пароизоляция - из рулонного пароизоляционного материала;
-Монолитная ж/б стена

Выноска "С10"

-Два слоя рулонного наплавляемого
гидроизоляционного материала, верхний слой - с крупнозернистой
посыпкой (либо один слой ПВХ мембраны);
-Сухая листовая стяжка-плиты АЦЛ или ХЦЛ (либо ЦСП по ГОСТ 26816-86)
(2 слоя вразбежку) - 20мм;
-Утеплитель минераловатный типа ППЖ200, или аналог - 100мм;
-Кладка из керамического кирпича - 120 мм.

Выноска "С11"

- Декоративная защитная штукатурка;
- Утеплитель минераловатные плиты - 150 мм;
- Монолитная ж/б стена.

Выноска "П1"

- Пол (см. часть АР);
- Монолитная плита перекрытия - 180 мм;
- Утеплитель минераловатные плиты
(плотность не ниже 130 кг/м3) - 300 мм;
- Декоративная защитная штукатурка
(либо подшивка потолка).

Выноска "К1"

-Покрытие кровли - два слоя рулонного наплавляемого
гидроизоляционного материала, верхний слой - с крупнозернистой
посыпкой (либо один слой ПВХ мембраны);
-Сухая листовая стяжка-плиты АЦЛ или ХЦЛ (либо ЦСП по ГОСТ 26816-86)
(2 слоя вразбежку) - 20мм, либо ц/п стяжка - 40...50мм;
-Разуклонка из минераловатного утеплителя (либо керамзита, либо монолитного
керамзитобетона, либо экструзионного пенополистирола, либо керамзита) - 50...250 мм
-Утеплитель- плиты экструзионные тип 35,
(либо минераловатный утеплитель типа ППЖ200, или аналог) - 200мм;
-Пароизоляция - из рулонного пароизоляционного материала;
-Выравнивающая затирка ц/п раствором;
-Плита покрытия

Выноска "К2"

-Покрытие кровли - два слоя рулонного наплавляемого
гидроизоляционного материала, верхний слой - с крупнозернистой
посыпкой (либо один слой ПВХ мембраны);
-Сухая листовая стяжка-плиты АЦЛ или ХЦЛ (либо ЦСП по ГОСТ 26816-86)
(2 слоя вразбежку) - 20мм, либо ц/п стяжка - 40...50мм;
-Утеплитель- плиты экструзионные тип 35,
(либо минераловатный утеплитель типа ППЖ200, или аналог) - 150мм;
-Пароизоляция - из рулонного пароизоляционного материала;
-Выравнивающая затирка ц/п раствором;
-Монолитная ж/б плита

Выноска "К3"

-Покрытие кровли - два слоя рулонного наплавляемого
гидроизоляционного материала, верхний слой - с крупнозернистой
посыпкой (либо один слой ПВХ мембраны);
-Сухая листовая стяжка-плиты АЦЛ или ХЦЛ (либо ЦСП по ГОСТ 26816-86)
(2 слоя вразбежку) - 20мм;
-Утеплитель- плиты экструзионные тип 35,
(либо минераловатный утеплитель типа ППЖ200, или аналог) - 100мм;
-Пароизоляция - из рулонного пароизоляционного материала;
-Монолитная ж/б плита

						09031-74-АСУ		
						Комплексная застройка территории, расположенной в границах улиц: Камчатская-Западносибирская-Энтузиастов в г. Тюмени		
Изм.	Кол. уч.	Лист	№ док.	Подп.	Дата			
Разраб.		Коклягин			12.22	Секции 74.1...74.5	Стадия	Лист	Листов
Гл. констр.		Козлов			12.22		Р	5.1	
Н. контроль		Нарушко			12.22	Выноски С1...С11, К1...К3, П1	ООО "АКБ Масштабпроект"		

Копировал

А3

ОГ-1

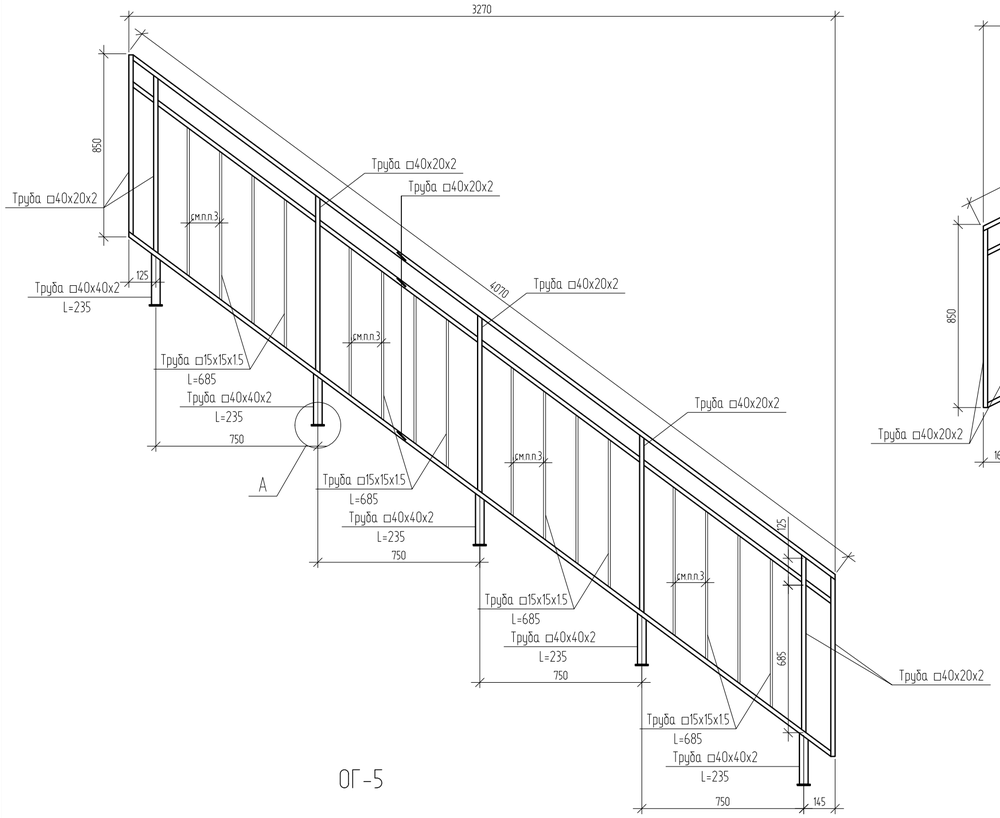

ОГ-2

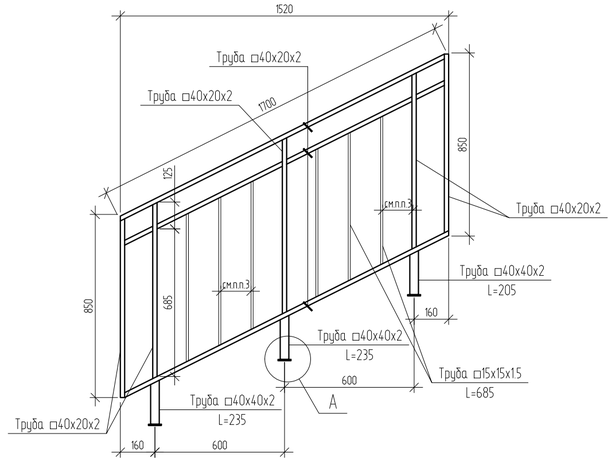

ОГ-3

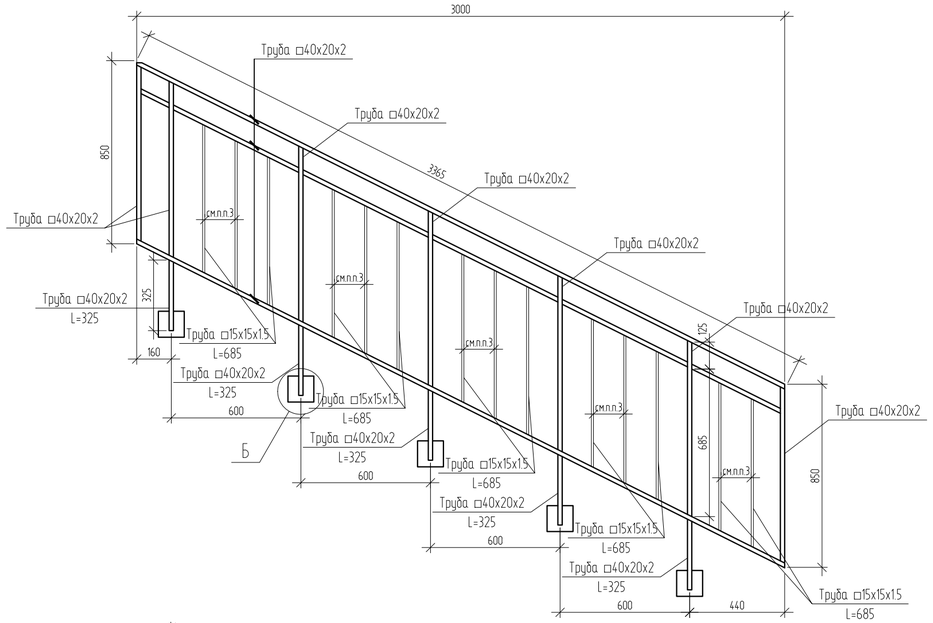

ОГ-4

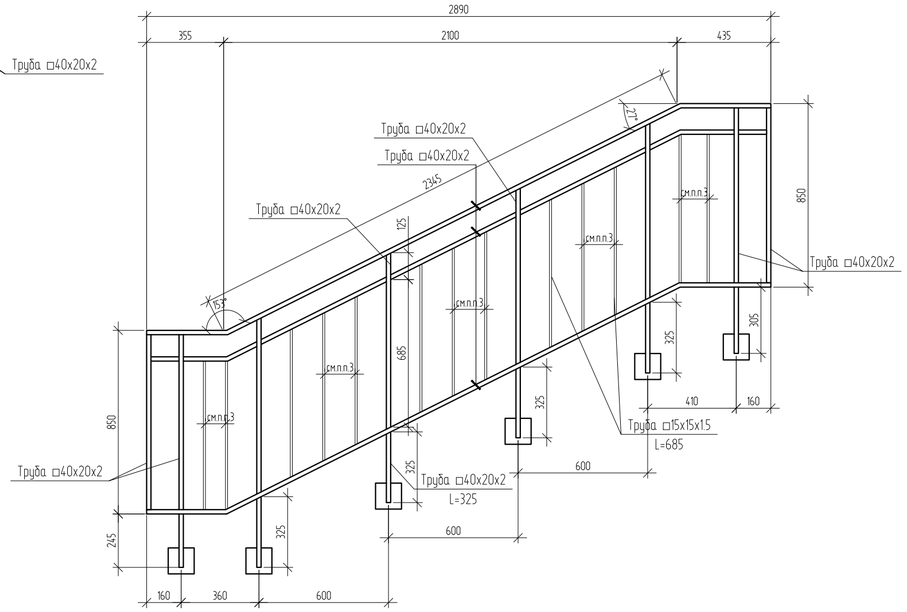

Принципиальная схема устройства ограждений лестничных маршей и площадок первого и типового этажей (вид сбоку)

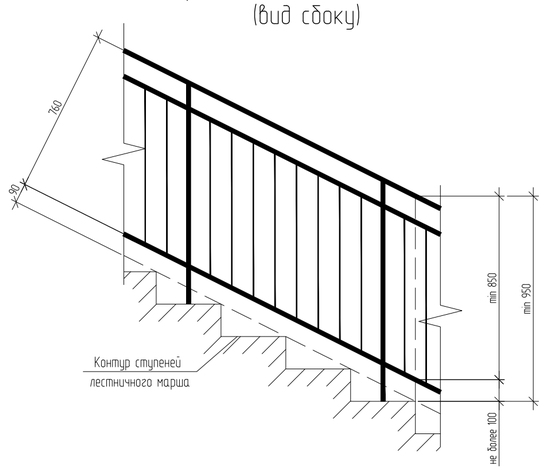

ОГ-5

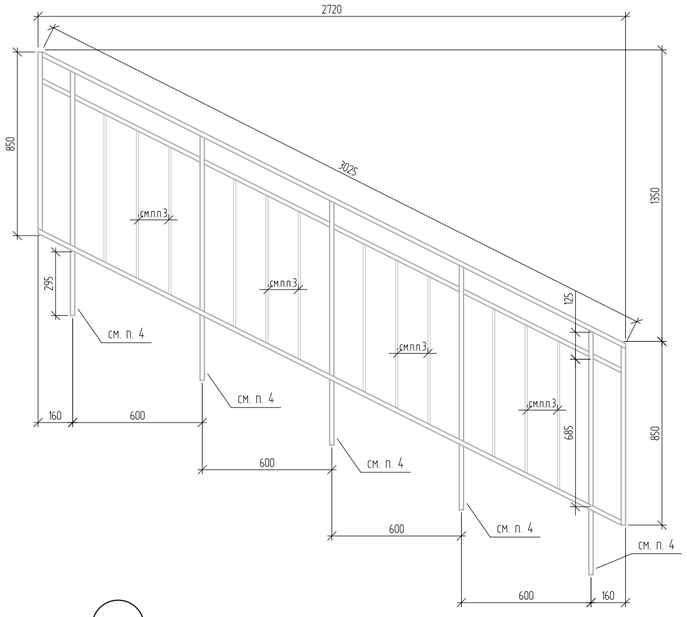

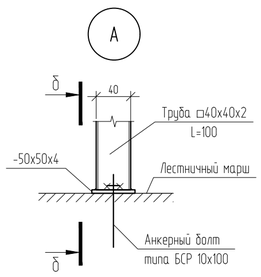

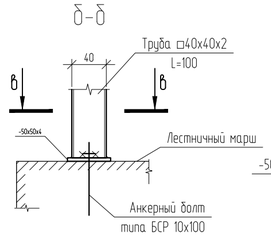

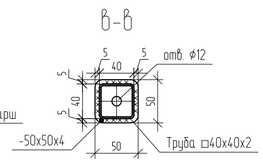

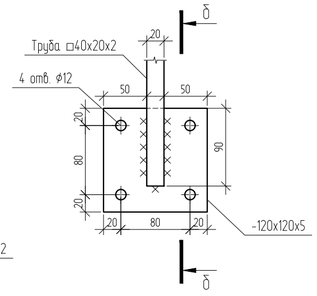

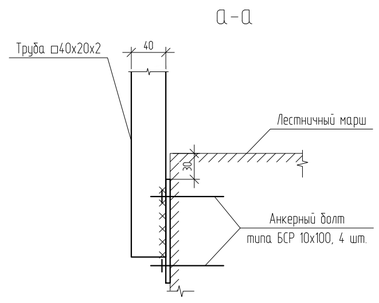

1. Сварку металлических изделий вести электродами типа Э42 по ГОСТ 9467-75 с высотой шва равной наименьшей толщине свариваемых элементов.
2. Ограждения ОГ1...ОГ5 окрасить двумя слоями порошковой краски по ГОСТ 9.410-88 по грунтовке ГФ-021 по ГОСТ 25129-2020.
3. Расстояние м/у стойками ограждений ОГ1...ОГ6 в свету не более 150 мм.
4. Приварить к закладным деталям лестничного марша.

						09031-74-АСУ		
Изм.	Кол.уч.	Лист	№ док.	Подп.	Дата	Комплексная застройка территории, расположенной в границах улиц: Камчатская-Западносибирская-Энтузиастов в г. Тюмени		
Разраб.		Коклягин			12.22	Секции 74.1...74.5	Стадия	Лист	Листов
Гл. констр.		Козлов			12.22		Р	6.1	
Н. контроль		Нарушко			12.22	Ограждения ОГ-1...ОГ-5. Сечения. Узлы	ООО "АКБ Масштабпроект"		

Копировал

А2

ОГ-6
(ограждение площадки последнего этажа)

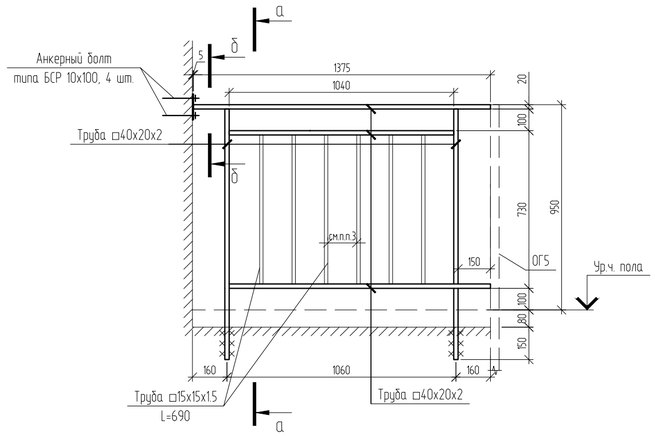

а-а

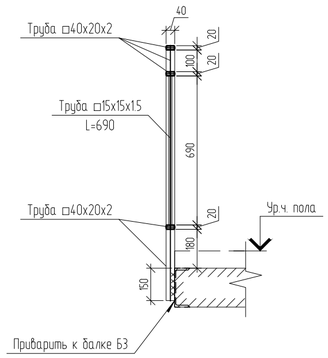

б-б

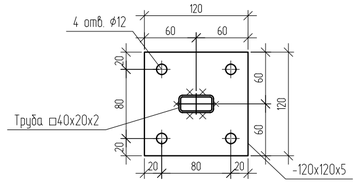

Принципиальная схема устройства ограждений лестничных маршей и площадок первого и типового этажей

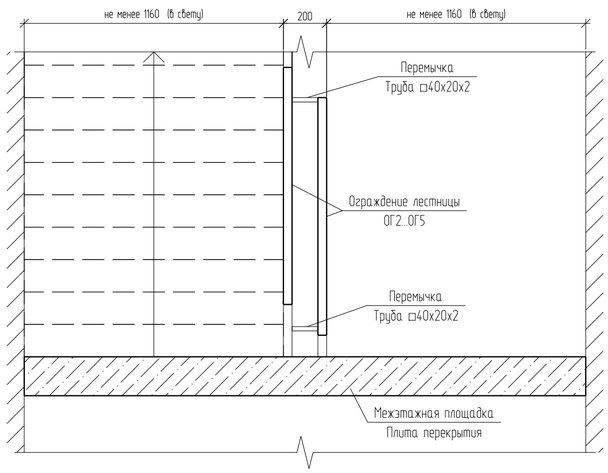

ОГ-7
(ограждение балкона)

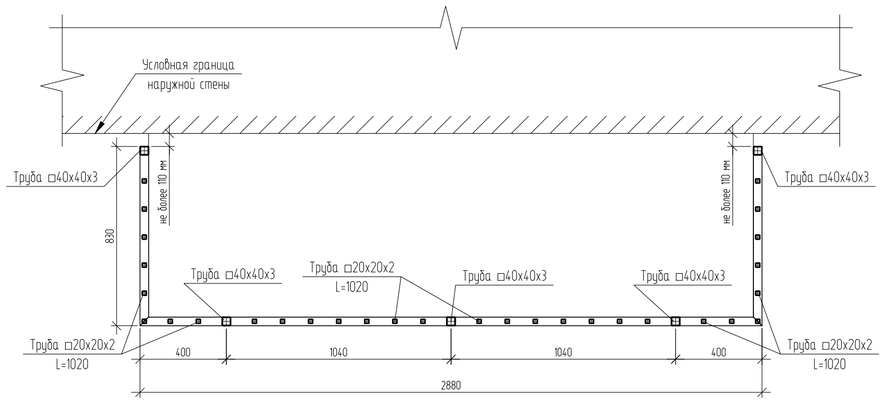

ОГ-7
(ограждение балкона, развертка)

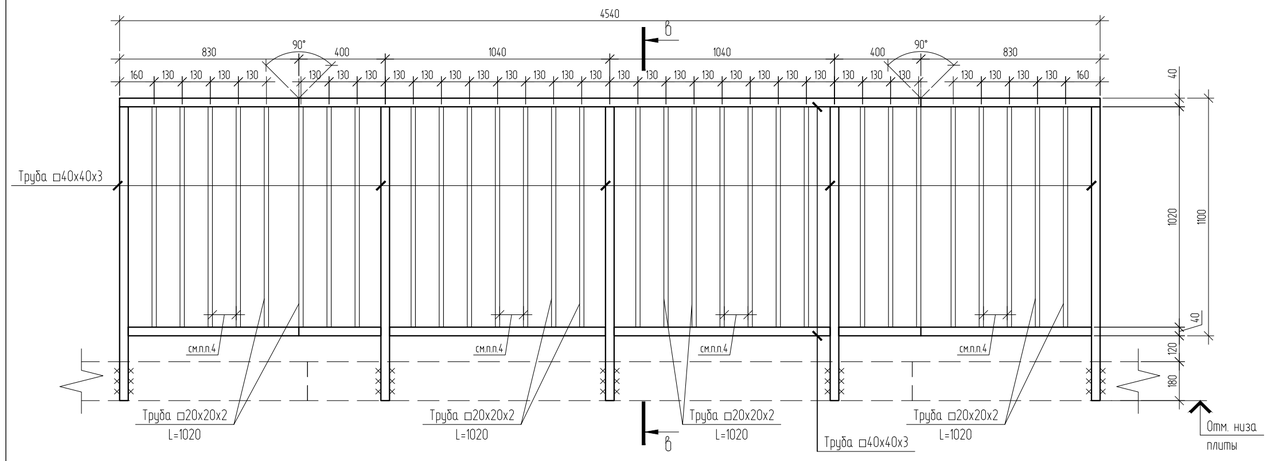

в-в

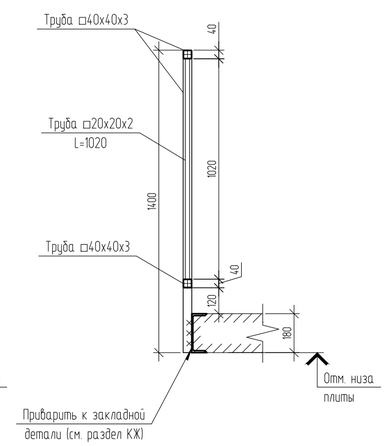

Спецификация на ОГ-1...ОГ-7

Марка позиция	Обозначение	Наименование	Кол.	Масса ед., кг	Приме-чание
ОГ-1	Ограждение ОГ-1			41	
	ГОСТ Р 54157-2010	Прямоуг. труба □40х20х2	18,3	31,1	п.м
		Квадр. труба □15х1.5	11	6,7	п.м
		Квадр. труба □40х2	1,2	2,7	п.м
	ГОСТ 19903-2015	-4х50х50 С245	5	0,1	
ОГ-2	Ограждение ОГ-2			18,5	
	ГОСТ Р 54157-2010	Прямоуг. труба □40х20х2	9,4	15,9	п.м
		Квадр. труба □15х1.5	4,1	2,5	п.м
		Квадр. труба □40х2	0,7	1,6	п.м
	ГОСТ 19903-2015	-4х50х50 С245	3	0,1	
ОГ-3	Ограждение ОГ-3			36,2	
	ГОСТ Р 54157-2010	Прямоуг. труба □40х20х2	17,8	30,3	п.м
		Квадр. труба □15х1.5	9,7	5,9	п.м
	ГОСТ 19903-2015	-5х120х120 С245	5	0,6	
ОГ-4	Ограждение ОГ-4			34,1	
	ГОСТ Р 54157-2010	Прямоуг. труба □40х20х2	16,8	28,6	п.м
		Квадр. труба □15х1.5	9	5,5	п.м
	ГОСТ 19903-2015	-5х120х120 С245	6	0,6	
ОГ-5	Ограждение ОГ-5			33,4	
	ГОСТ Р 54157-2010	Прямоуг. труба □40х20х2	16,4	27,9	п.м
		Квадр. труба □15х1.5	9	5,5	п.м
ОГ-6	Ограждение ОГ-6			12,7	
	ГОСТ Р 54157-2010	Прямоуг. труба □40х20х2	6	10,2	п.м
		Квадр. труба □15х1.5	4,1	2,5	п.м
	ГОСТ 19903-2015	-5х120х120 С245	1	0,6	
ОГ-7	Ограждение ОГ-7			85,5	
	ГОСТ Р 54157-2010	Квадр. труба □40х3	15,9	52,4	п.м
		Квадр. труба □20х2	30,6	33	п.м

1. Сварку металлических изделий вести электродами типа Э42 по ГОСТ 9467-75 с высотой шва равной наименьшей толщине свариваемых элементов.
2. Ограждения ОГ1...ОГ5 окрасить двумя слоями порошковой краски по ГОСТ 9.410-88 по грунтовке ГФ-021 по ГОСТ 25129-2020.
3. Расстояние м/у стойками ограждений ОГ1...ОГ6 в свету не более 150 мм.
4. Расстояние м/у стойками ограждений ОГ7 в свету не более 110 мм.

Изм.	Кол. уч.	Лист	№ док.	Подп.	Дата	09031-74-АСУ			
						Комплексная застройка территории, расположенной в границах улиц: Камчатская-Западносибирская-Энтузиастов в г. Тюмени			
Разраб.		Коклягин			12.22	Секции 74.1...74.5	Стадия	Лист	Листов
Гл. констр.		Козлов			12.22		Р	6.2	
Н. контроль		Нарушко			12.22	Ограждения ОГ-6, ОГ-7. Сечения а-а...в-в	ООО "АКБ Масштабпроект"		

Копировал

А2

Стремянка С1

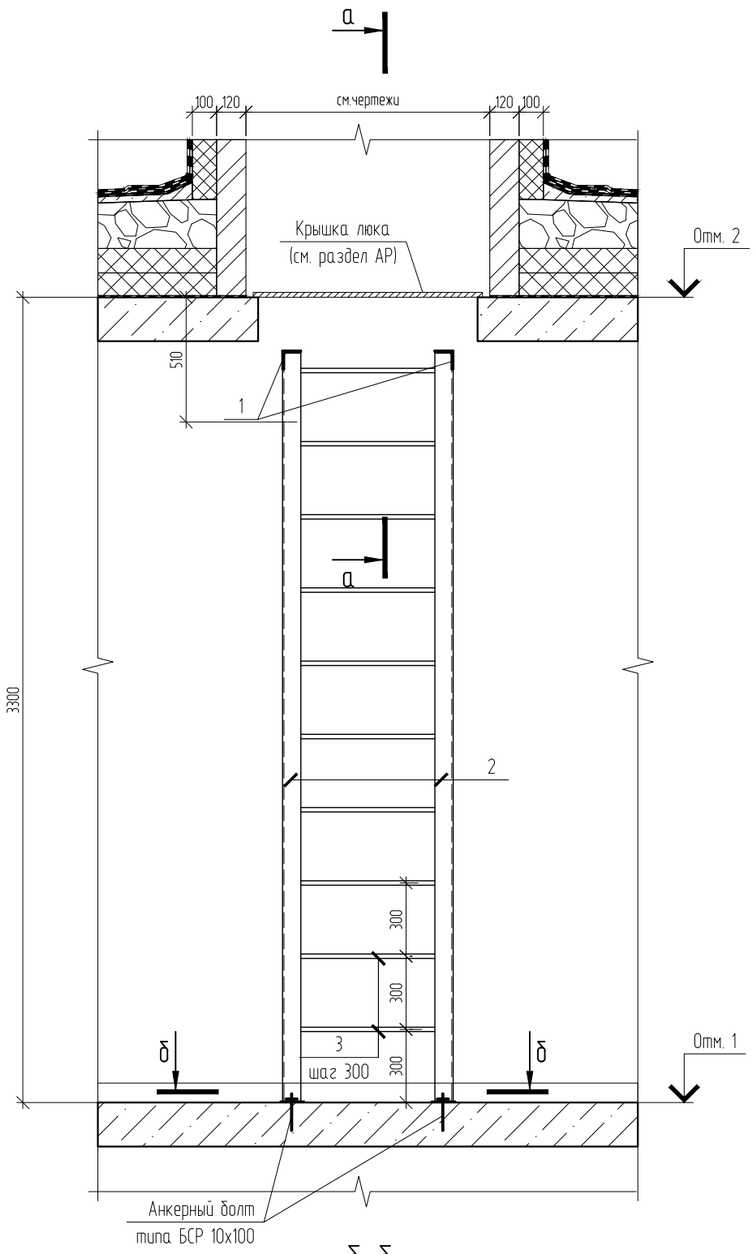

а-а

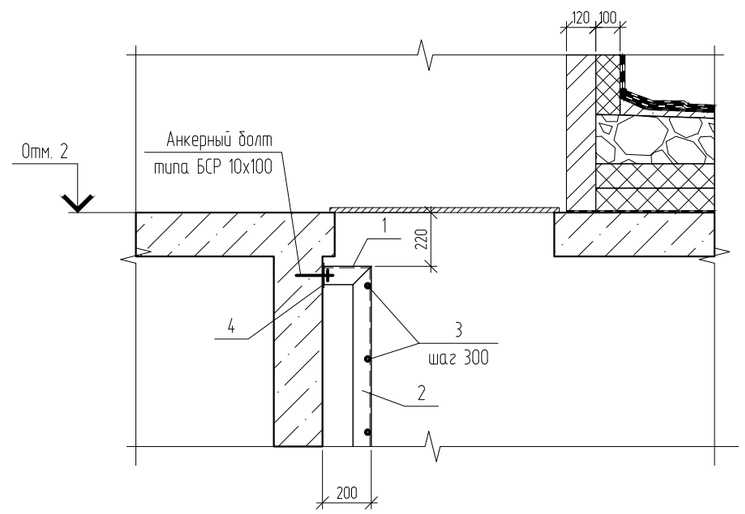

б-б

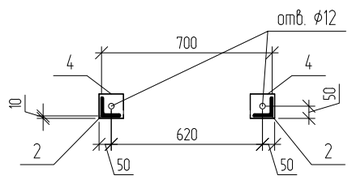

Спецификация на стремянку С1

Поз.	Обозначение	Наименование	Кол.	Масса ед., кг	Приме-чание
		Стремянка С1	1		
1	ГОСТ 8509-93	L75х5 С245 L=195	2	1.2	
2	ГОСТ 8509-93	L75х5 С245 L=3070	2	17.8	
3	ГОСТ 34028-2016	⌀18 А500С L=670	10	1.3	м.п.
4	ГОСТ 19903-2015	-100х100х6 С245	4	0.5	

Таблица отметок по секциям

	Отм. 1	Отм. 2
Секция 74.1	21,600	24,900
Секция 74.2	48,600	51,900
Секция 74.3	24,600	27,900
Секция 74.4	39,600	42,900
Секция 74.5	60,600	63,900

Изм.	Кол. уч.	Лист	№ док.	Подп.	Дата	09031-74-АСУ			
						Комплексная застройка территории, расположенной в границах улиц: Камчатская-Западносибирская-Энтузиастов в г. Тюмени			
Разраб.		Коклягин			12.22	Секции 74.1...74.5	Стадия	Лист	Листов
Гл. констр.		Козлов			12.22		Р	6.3	
Н. контроль		Нарушко			12.22	Стремянка С1. Сечения а-а, б-б	ООО "АКБ Масштабпроект"		

Копировал

А3

Навес Н1, Н5

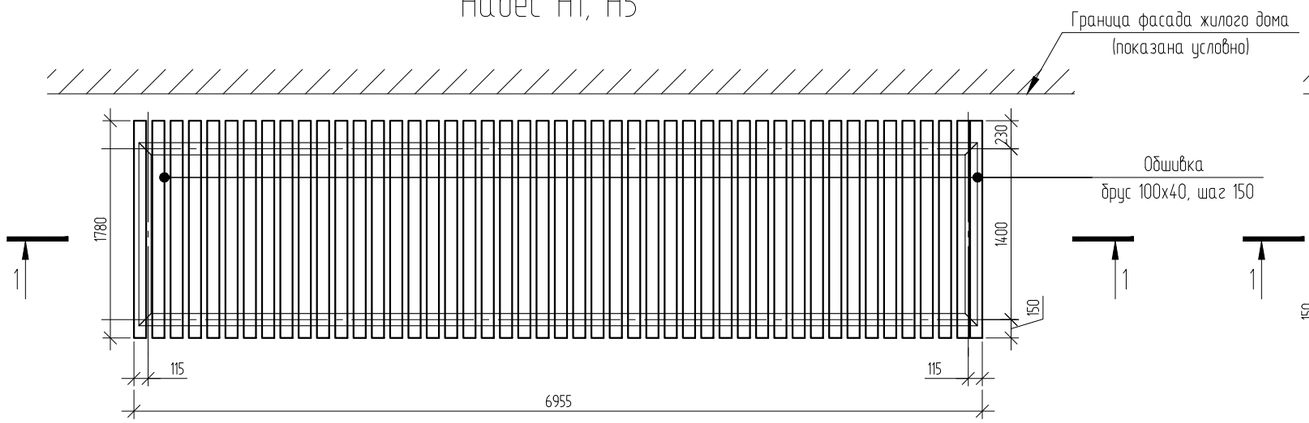

2-2

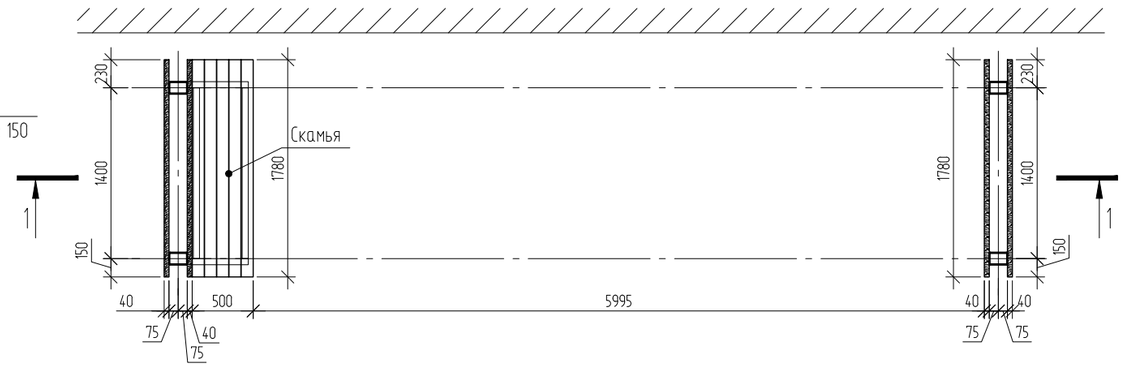

А

1-1

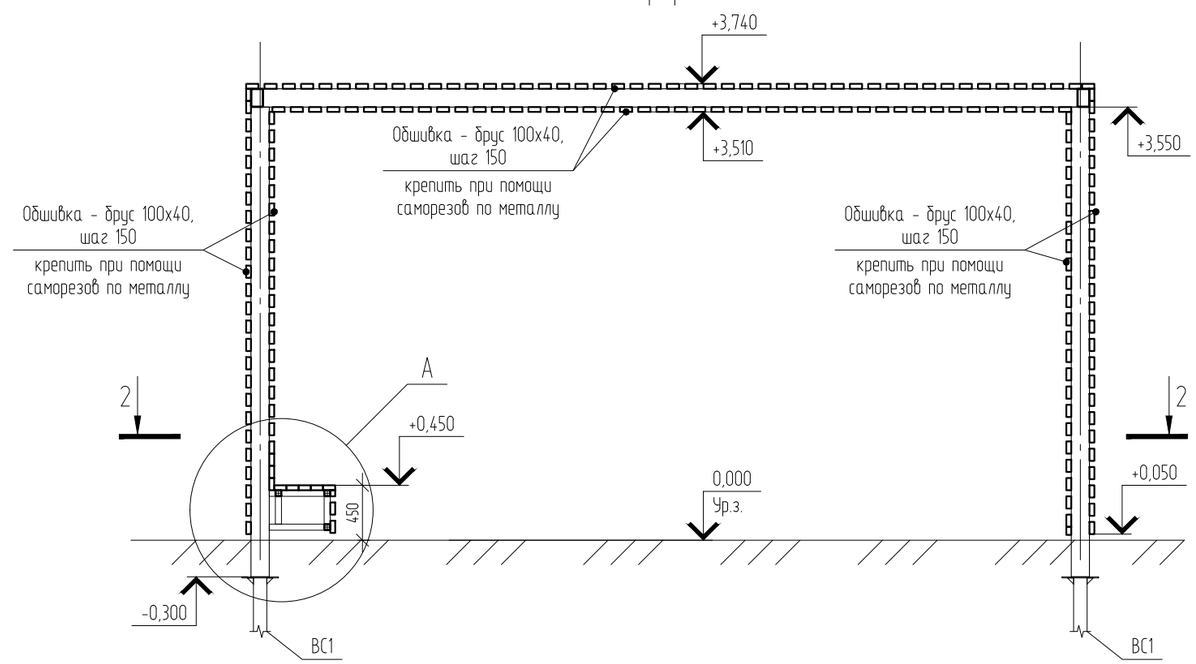

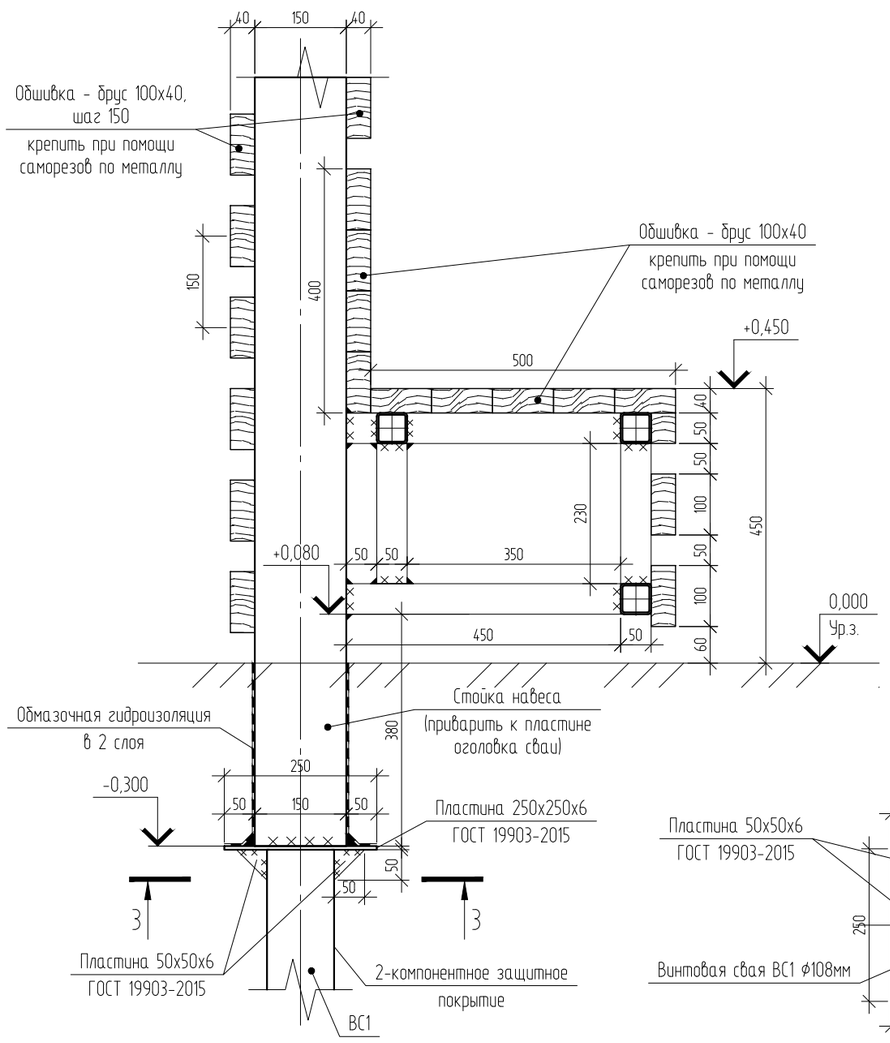

3-3

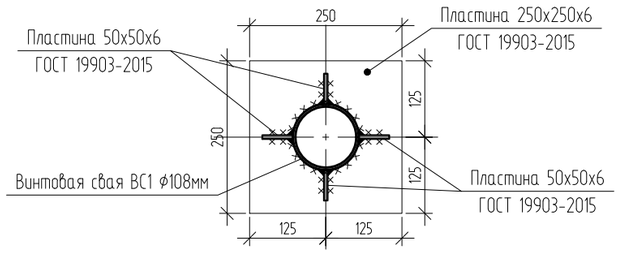

1. За относительную отметку 0,000 принят уровень верха монолитной плиты перекрытия подвала, что соответствует абсолютной отметке 58,500.
2. Подшивку из брусков с внутренней стороны навеса выполнить со смещением относительно наружной подшивки.

						09031-74-АСУ		
						Комплексная застройка территории, расположенной в границах улиц: Камчатская-Западносибирская-Энтузиастов в г. Тюмени		
Изм.	Кол. уч.	Лист	№ док.	Подп.	Дата			
Разраб.		Коклягин			12.22	Секции 74.1...74.5	Стадия	Лист	Листов
Гл. констр.		Козлов			12.22		Р	7.1	
Н. контроль		Нарушко			12.22	Навес Н1, Н5. Узел А. Сечения	ООО "АКБ Масштабпроект"		

Копировал

А3

Схема расположения винтовых свай ВС1

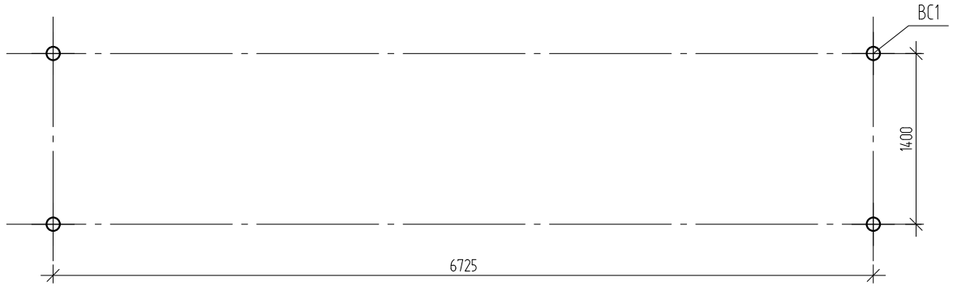

Схема расположения элементов каркаса навеса Н1, Н5

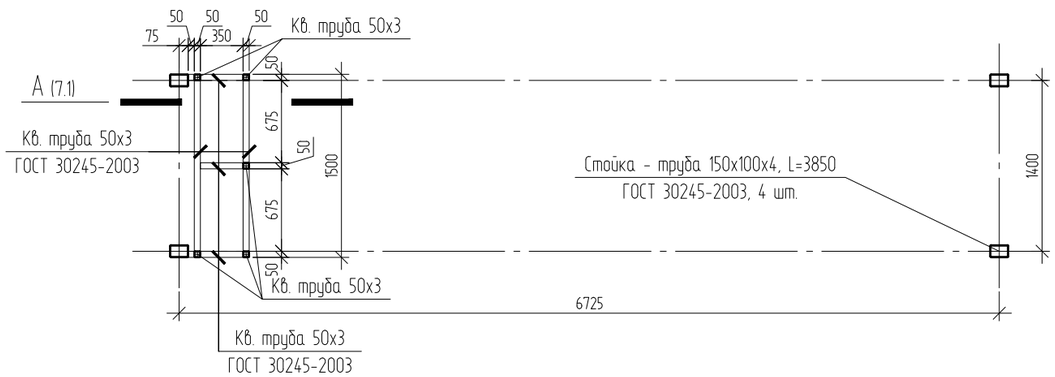

Схема расположения балок навеса Н1, Н5

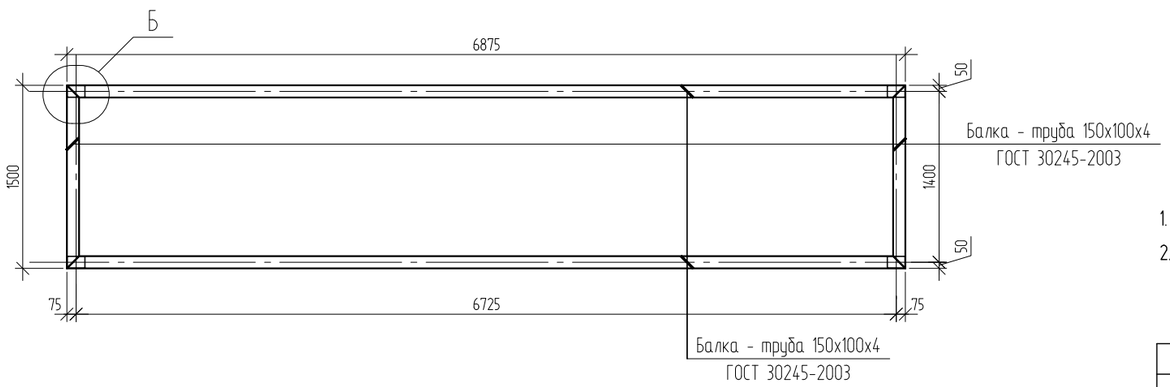

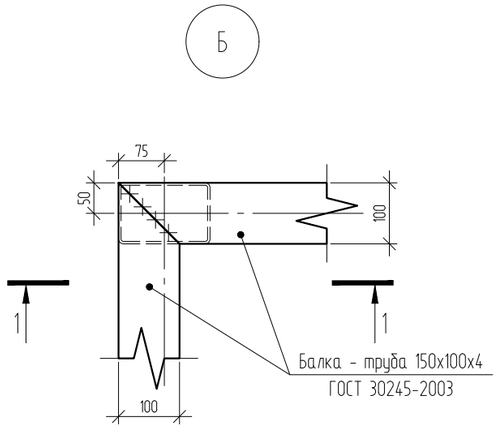

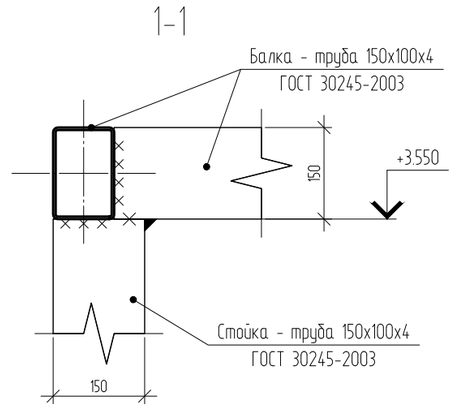

Спецификация на навес Н1, Н5

Поз.	Обозначение	Наименование	Кол.	Масса, ед., кг	Примечание
		Сборочные единицы			
ВС1		Винтовая свая СВС 108/350-2500 (Ствол - труба ф108мм L=2500мм, толщина стенки 4мм. Винтовые несущие лопасти - не менее ф350мм, толщина 5 мм)	4		
	ГОСТ 30245-2003	Кв. труба 50х3, С245	7,7	32,7	м.п.
		Труба 150х100х4, С245	32,15	478,1	м.п.
	ГОСТ 19903-2015	Пластина 250х250х6	4	2,9	
		Пластина 50х50х6	8	0,1	
		Брус 100х40	356		м.п.

1. Сварку металлических изделий вести электродами типа Э42 по ГОСТ 9467-75 с высотой шва равной наименьшей толщине свариваемых элементов.
2. Стальные элементы окрасить двумя слоями порошковой краски по ГОСТ 9.410-88 по грунтовке ГФ-021 по ГОСТ 25129-2020.

Изм.	Кол. уч.	Лист	№ док.	Подп.	Дата	09031-74-АСУ			
						Комплексная застройка территории, расположенной в границах улиц: Камчатская-Западносибирская-Энтузиастов в г. Тюмени			
Разраб.		Коклягин			12.22	Секции 74.1...74.5	Стадия	Лист	Листов
Гл. констр.		Козлов			12.22		Р	7.2	
Н. контроль		Нарушко			12.22	Навес Н1, Н5. Схема расположения винтовых свай ВС1. Схема расположения элементов каркаса навеса Н1, Н5	ООО "АКБ Масштабпроект"		

Копировал

А3

Навес Н2

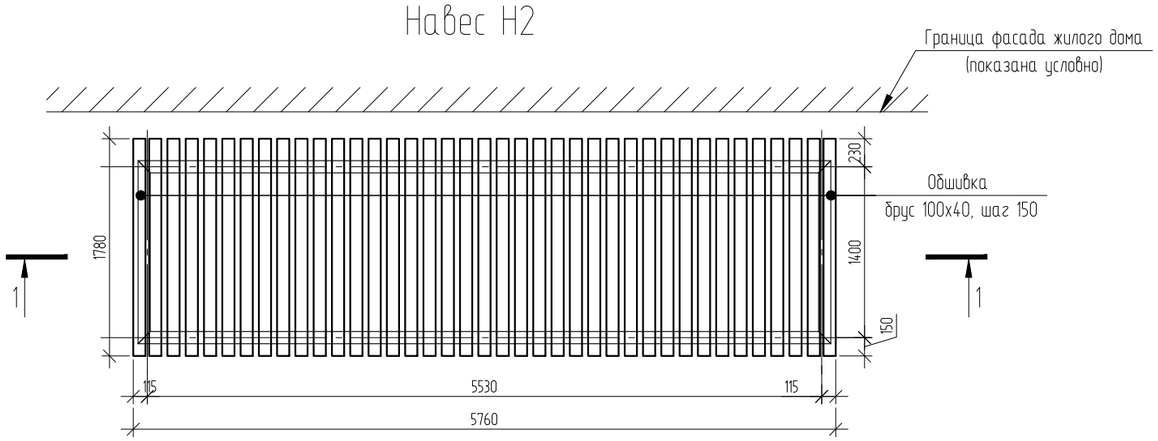

1-1

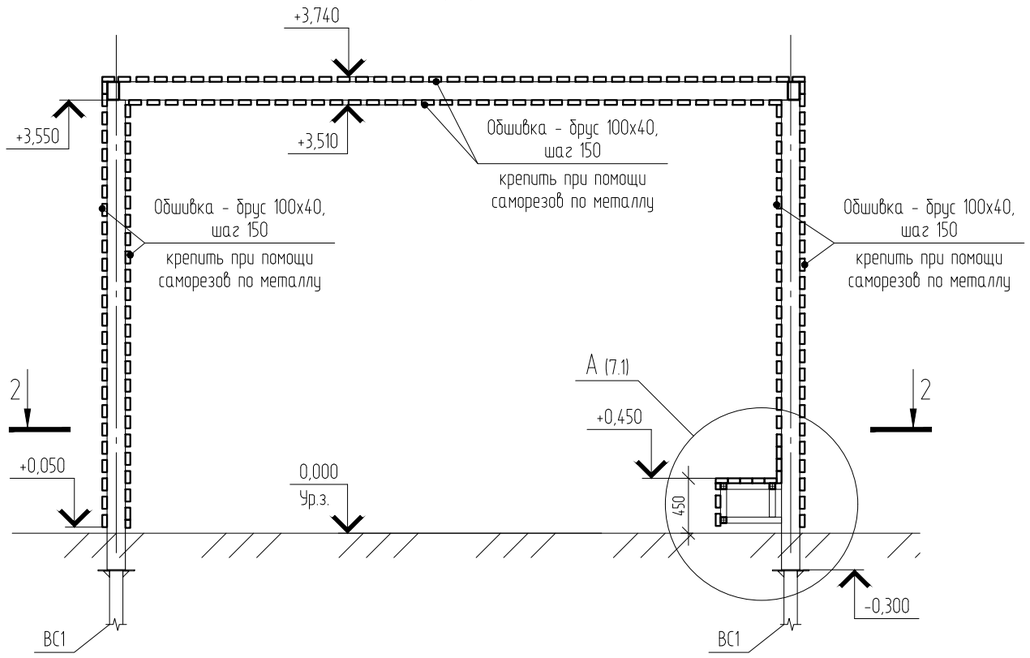

2-2

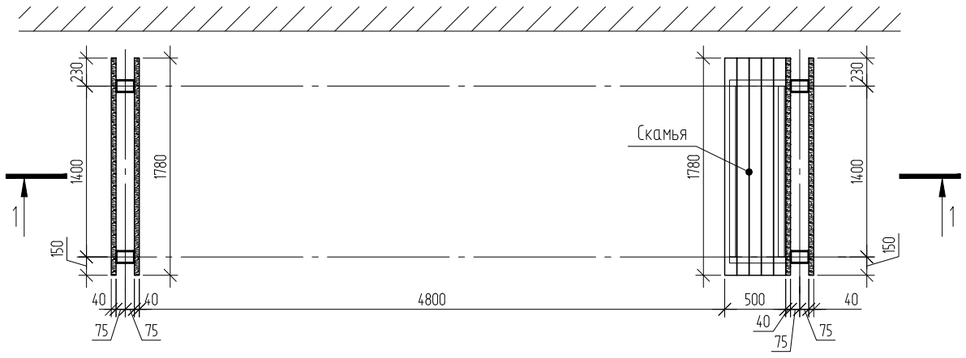

1. За относительную отметку 0,000 принят уровень верха монолитной плиты перекрытия подвала, что соответствует абсолютной отметке 58,500.
2. Подшивку из брусков с внутренней стороны навеса выполнить со смещением относительно наружной подшивки.

						09031-74-АСУ		
						Комплексная застройка территории, расположенной в границах улиц: Камчатская-Западносибирская-Энтузиастов в г. Тюмени		
Изм.	Кол. уч.	Лист	№ док.	Подп.	Дата			
Разраб.		Коклягин			12.22	Секции 74.1...74.5	Стадия	Лист	Листов
Гл. констр.		Козлов			12.22		Р	7.3	
Н. контроль		Нарушко			12.22	Навес Н2. Сечения	ООО "АКБ Масштабпроект"		

Копировал

А3

Схема расположения винтовых свай ВС1

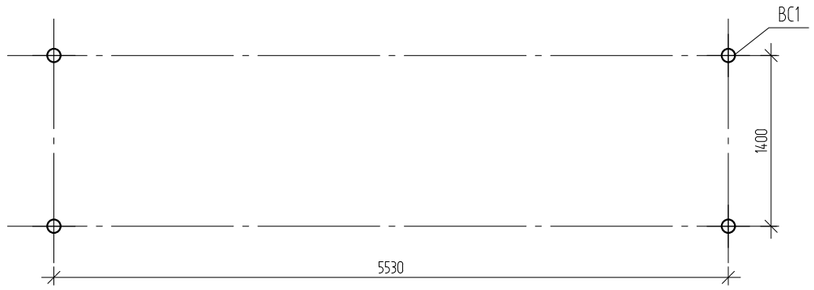

Схема расположения элементов каркаса навеса Н2

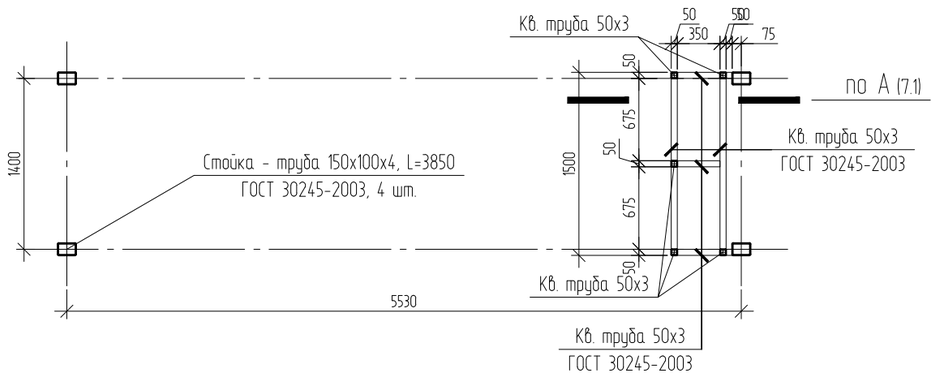

Схема расположения балок навеса Н2

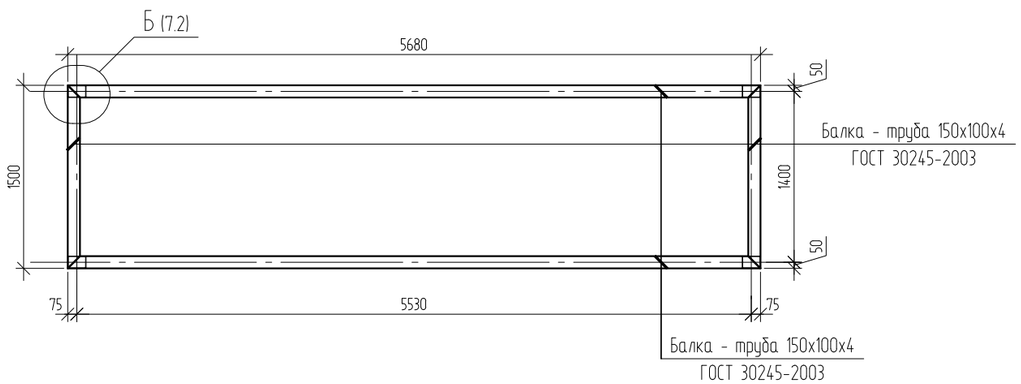

Спецификация на навес Н2

Поз.	Обозначение	Наименование	Кол.	Масса, ед., кг	Примечание
		Сборочные единицы			
ВС1		Винтовая свая СВС 108/350-2500 (Ствол - труба ф108мм L=2500мм, толщина стенки 4мм. Винтовые несущие лопасти - не менее ф350мм, толщина 5 мм)	4		
	ГОСТ 30245-2003	Кв. труба 50х3, С245	7,7	32,7	м.п.
		Труба 150х100х4, С245	29,76	442,5	м.п.
	ГОСТ 19903-2015	Пластина 250х250х6	4	2,9	
		Пластина 50х50х6	8	0,1	
		Брус 100х40	327,52		м.п.

1. Сварку металлических изделий вести электродами типа Э42 по ГОСТ 9467-75 с высотой шва равной наименьшей толщине свариваемых элементов.
2. Стальные элементы окрасить двумя слоями порошковой краски по ГОСТ 9.410-88 по грунтовке ГФ-021 по ГОСТ 25129-2020.

Изм.	Кол. уч.	Лист	№ док.	Подп.	Дата	09031-74-АСУ			
						Комплексная застройка территории, расположенной в границах улиц: Камчатская-Западносибирская-Энтузиастов в г. Тюмени			
Разраб.		Коклягин			12.22	Секции 74.1...74.5	Стадия	Лист	Листов
Гл. констр.		Козлов			12.22		Р	7.4	
Н. контроль		Нарушко			12.22	Навес Н2. Схема расположения винтовых свай ВС1. Схема расположения элементов каркаса навеса Н2	ООО "АКБ Масштабпроект"		

Копировал

А3

Навес Н3, Н4

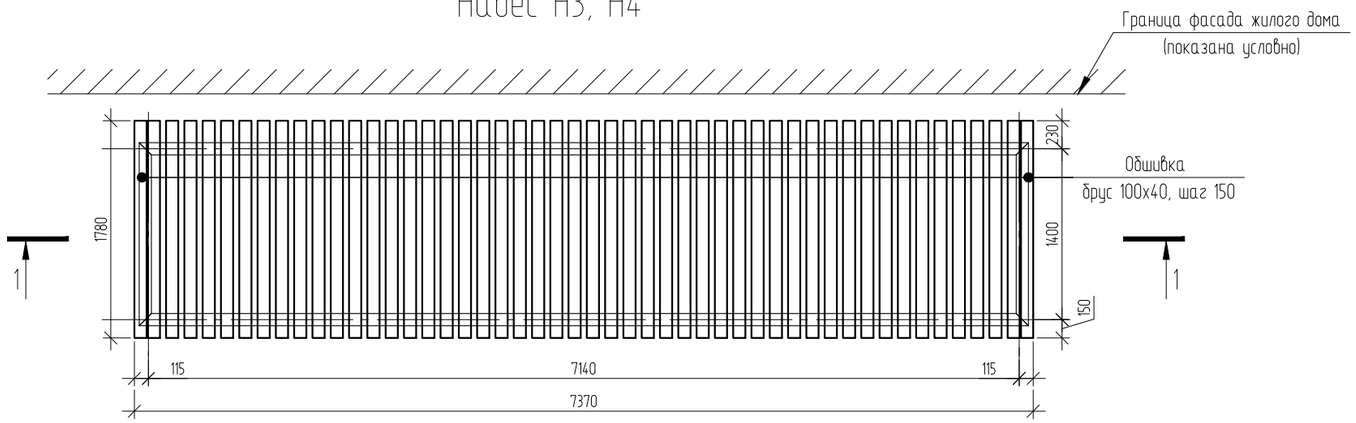

1-1

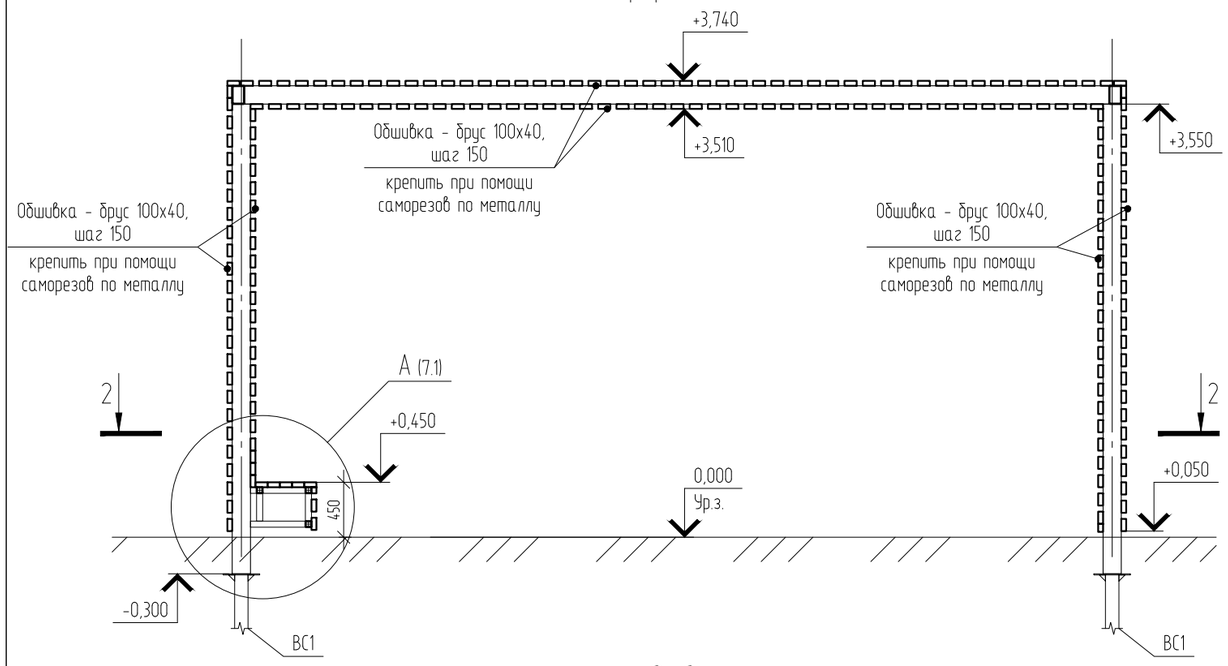

2-2

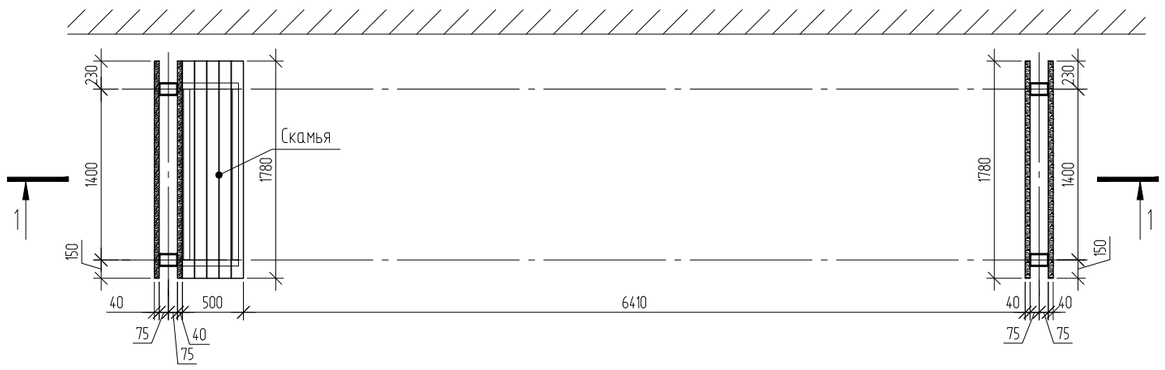

1. За относительную отметку 0,000 принят уровень верха монолитной плиты перекрытия подвала, что соответствует абсолютной отметке 58,500.
2. Подшивку из брусков с внутренней стороны навеса выполнить со смещением относительно наружной подшивки.

						09031-74-АСУ		
						Комплексная застройка территории, расположенной в границах улиц: Камчатская-Западносибирская-Энтузиастов в г. Тюмени		
Изм.	Кол. уч.	Лист	№ док.	Подп.	Дата			
Разраб.		Коклягин			12.22	Секции 74.1...74.5	Стадия	Лист	Листов
Гл. констр.		Козлов			12.22		Р	7.5	
Н. контроль		Нарушко		Нарушко	12.22	Навес Н3, Н4. Сечения	ООО "АКБ Масштабпроект"		

Копировал

А3

Схема расположения винтовых свай ВС1

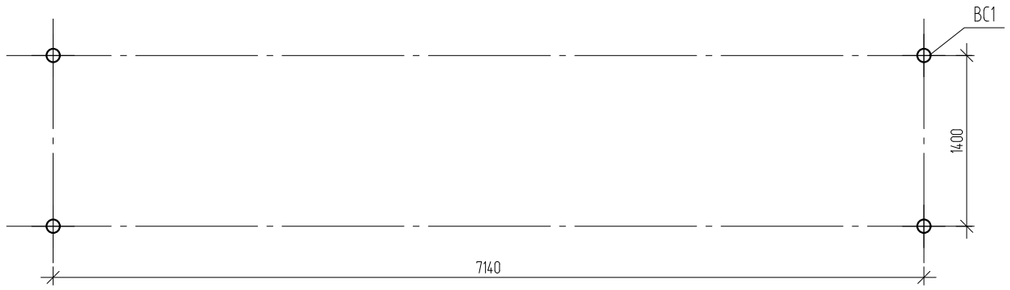

Схема расположения элементов каркаса навеса Н3, Н4

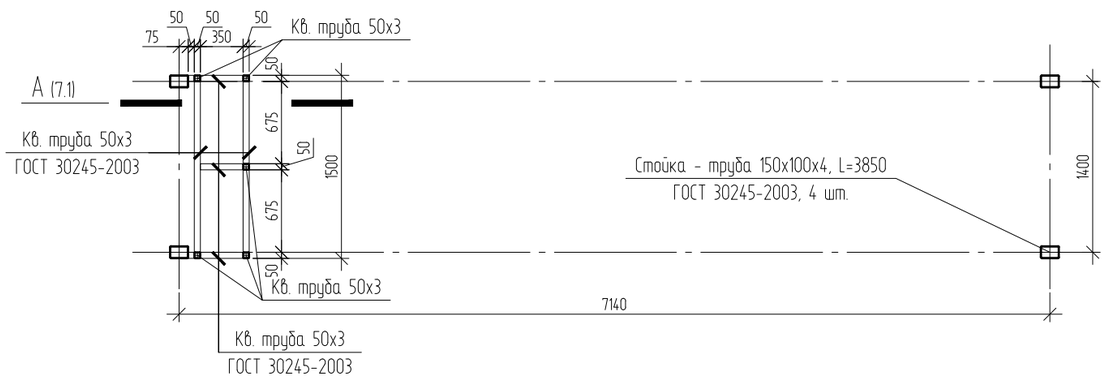

Схема расположения балок навеса Н3, Н4

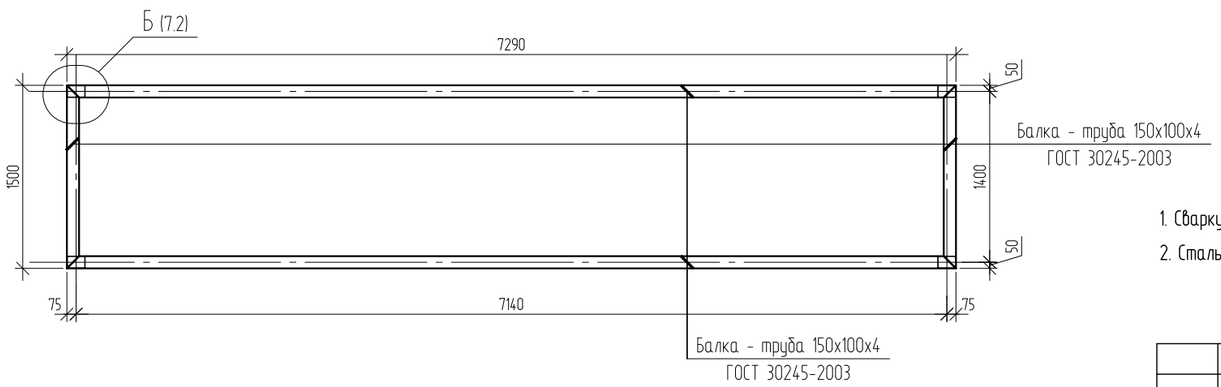

Спецификация на навес Н3, Н4

Поз.	Обозначение	Наименование	Кол.	Масса, ед., кг	Примечание
		Сборочные единицы			
ВС1		Винтовая свая СВС 108/350-2500 (Ствол - труба ф108мм L=2500мм, толщина стенки 4мм. Винтовые несущие лопасти - не менее ф350мм, толщина 5 мм)	4		
	ГОСТ 30245-2003	Кв. труба 50х3, С245	7,7	32,7	м.п.
		Труба 150х100х4, С245	32,98	490,4	м.п.
	ГОСТ 19903-2015	Пластина 250х250х6	4	2,9	
		Пластина 50х50х6	8	0,1	
		Брус 100х40	366,68		м.п.

1. Сварку металлических изделий вести электродами типа Э42 по ГОСТ 9467-75 с высотой шва равной наименьшей толщине свариваемых элементов.
2. Стальные элементы окрасить двумя слоями порошковой краски по ГОСТ 9.410-88 по грунтовке ГФ-021 по ГОСТ 25129-2020.

Изм.	Кол. уч.	Лист	№ док.	Подп.	Дата	09031-74-АСУ			
						Комплексная застройка территории, расположенной в границах улиц: Камчатская-Западносибирская-Энтузиастов в г. Тюмени			
Разраб.		Коклягин			12.22	Секции 74.1...74.5	Стадия	Лист	Листов
Гл. констр.		Козлов			12.22		Р	7.6	
Н. контроль		Нарушко			12.22	Навес Н3, Н4. Схема расположения винтовых свай ВС1. Схема расположения элементов каркаса навеса Н3, Н4	ООО "АКБ Масштабпроект"		

Копировал

А3

ОГ-6
(ограждение площадки последнего этажа)

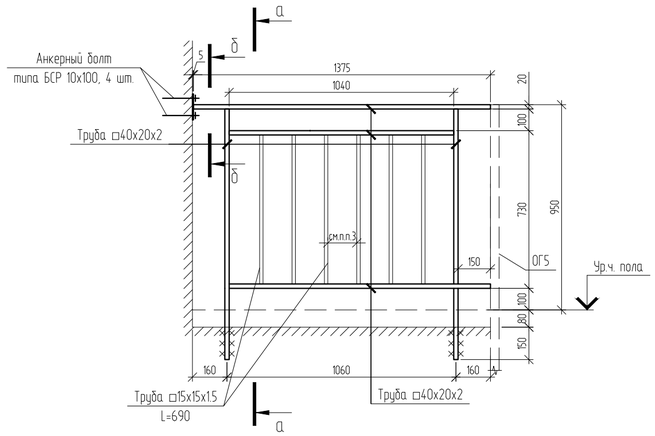

а-а

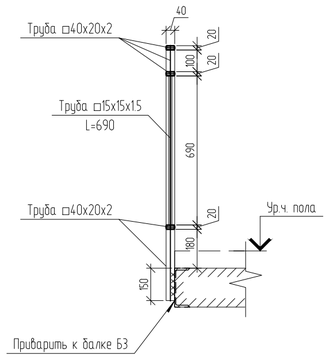

б-б

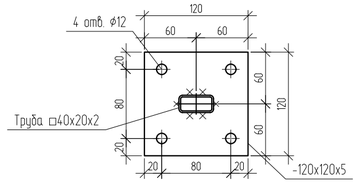

Принципиальная схема устройства ограждений лестничных маршей и площадок первого и типового этажей

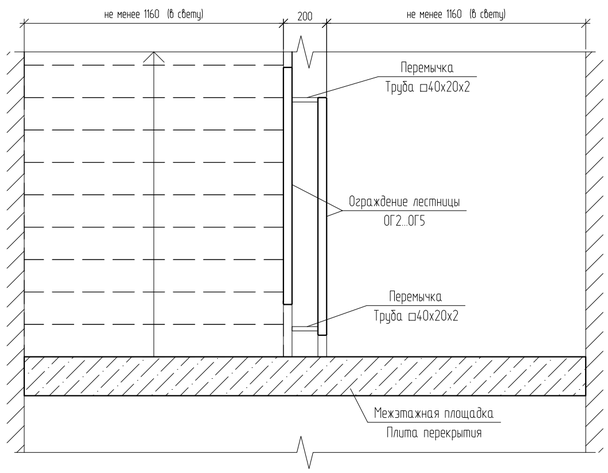

ОГ-7
(ограждение балкона)

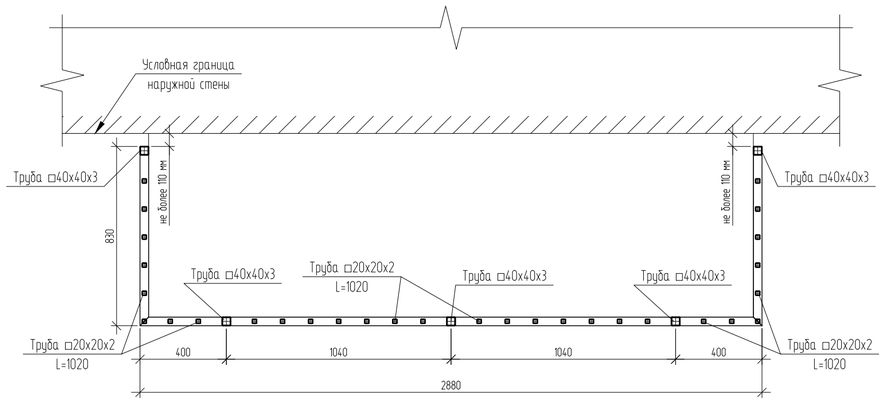

ОГ-7
(ограждение балкона, развертка)

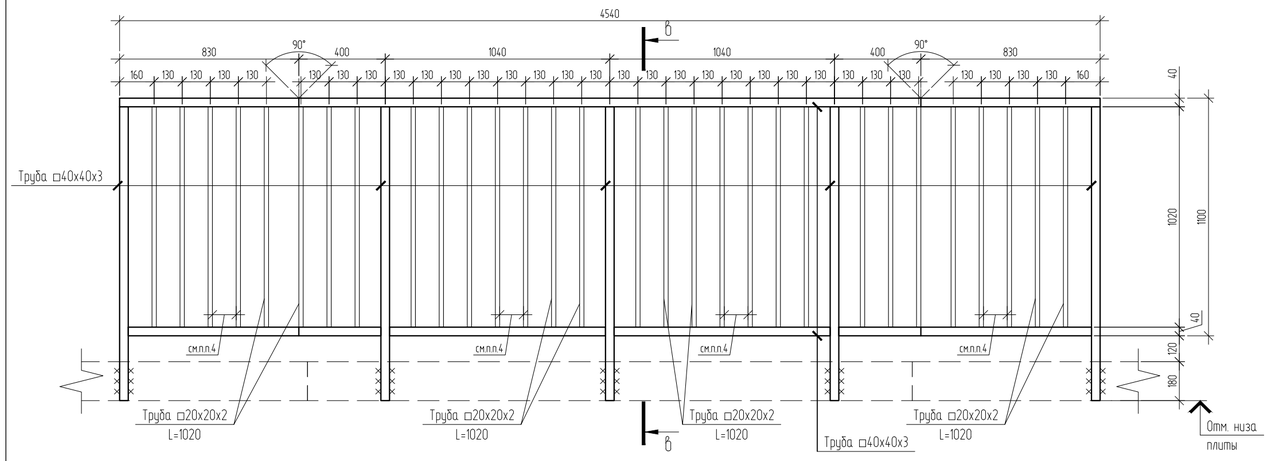

в-в

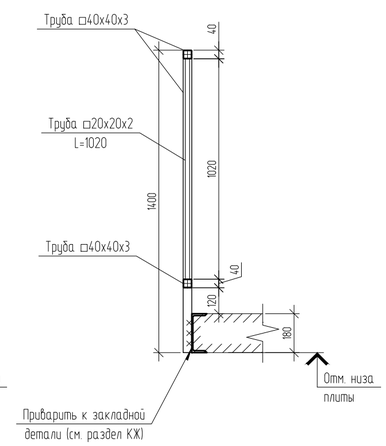

Спецификация на ОГ-1...ОГ-7

Марка позиция	Обозначение	Наименование	Кол.	Масса ед., кг	Приме-чание
ОГ-1	Ограждение ОГ-1			41	
	ГОСТ Р 54157-2010	Прямоуг. труба □40х20х2	18,3	31,1	п.м
		Квадр. труба □15х1.5	11	6,7	п.м
		Квадр. труба □40х2	1,2	2,7	п.м
	ГОСТ 19903-2015	-4х50х50 С245	5	0,1	
ОГ-2	Ограждение ОГ-2			18,5	
	ГОСТ Р 54157-2010	Прямоуг. труба □40х20х2	9,4	15,9	п.м
		Квадр. труба □15х1.5	4,1	2,5	п.м
		Квадр. труба □40х2	0,7	1,6	п.м
	ГОСТ 19903-2015	-4х50х50 С245	3	0,1	
ОГ-3	Ограждение ОГ-3			36,2	
	ГОСТ Р 54157-2010	Прямоуг. труба □40х20х2	17,8	30,3	п.м
		Квадр. труба □15х1.5	9,7	5,9	п.м
	ГОСТ 19903-2015	-5х120х120 С245	5	0,6	
ОГ-4	Ограждение ОГ-4			34,1	
	ГОСТ Р 54157-2010	Прямоуг. труба □40х20х2	16,8	28,6	п.м
		Квадр. труба □15х1.5	9	5,5	п.м
	ГОСТ 19903-2015	-5х120х120 С245	6	0,6	
ОГ-5	Ограждение ОГ-5			33,4	
	ГОСТ Р 54157-2010	Прямоуг. труба □40х20х2	16,4	27,9	п.м
		Квадр. труба □15х1.5	9	5,5	п.м
ОГ-6	Ограждение ОГ-6			12,7	
	ГОСТ Р 54157-2010	Прямоуг. труба □40х20х2	6	10,2	п.м
		Квадр. труба □15х1.5	4,1	2,5	п.м
	ГОСТ 19903-2015	-5х120х120 С245	1	0,6	
ОГ-7	Ограждение ОГ-7			85,5	
	ГОСТ Р 54157-2010	Квадр. труба □40х3	15,9	52,4	п.м
		Квадр. труба □20х2	30,6	33	п.м

1. Сварку металлических изделий вести электродами типа Э42 по ГОСТ 9467-75 с высотой шва равной наименьшей толщине свариваемых элементов.
2. Ограждения ОГ1...ОГ5 окрасить двумя слоями порошковой краски по ГОСТ 9.410-88 по грунтовке ГФ-021 по ГОСТ 25129-2020.
3. Расстояние м/у стойками ограждений ОГ1...ОГ6 в свету не более 150 мм.
4. Расстояние м/у стойками ограждений ОГ7 в свету не более 110 мм.

Изм.	Кол. уч.	Лист	№ док.	Подп.	Дата	09031-74-АСУ			
						Комплексная застройка территории, расположенной в границах улиц: Камчатская-Западносибирская-Энтузиастов в г. Тюмени			
Разраб.		Коклягин			12.22	Секции 74.1...74.5	Стадия	Лист	Листов
Гл. констр.		Козлов			12.22		Р	6.2	
Н. контроль		Нарушко			12.22	Ограждения ОГ-6, ОГ-7. Сечения а-а...в-в	ООО "АКБ Масштабпроект"		

Копировал

А2

Варианты эскизов экрана корзины наружного блока кондиционера

Вариант 1
(вид спереди)

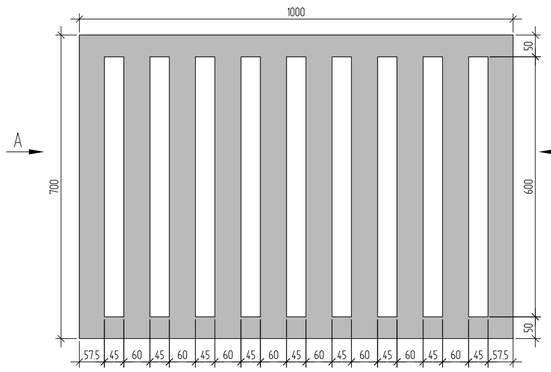

Вид А

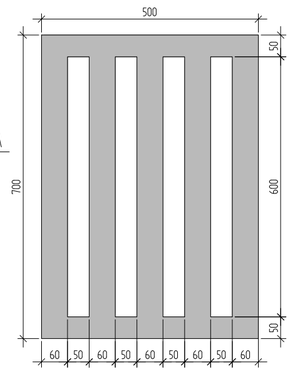

Вариант 5
(вид спереди)

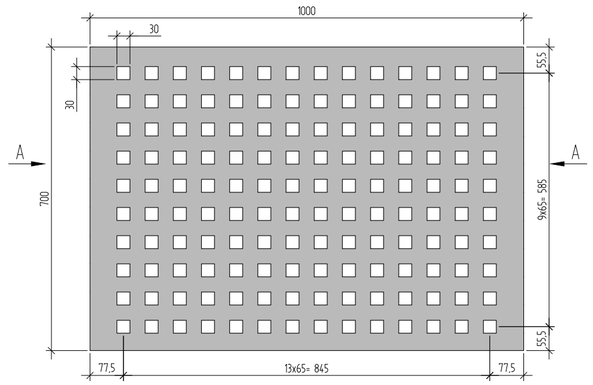

Вид А

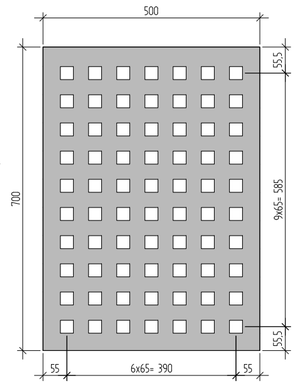

Вариант 2
(вид спереди)

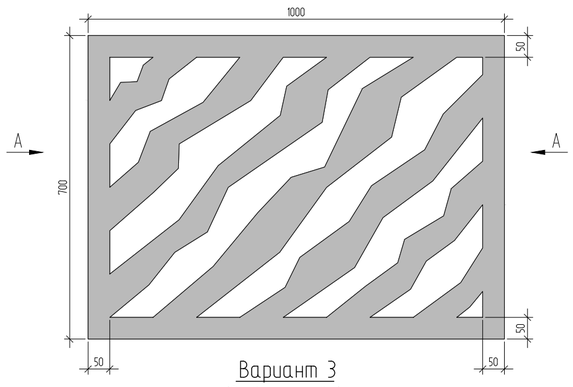

Вид А

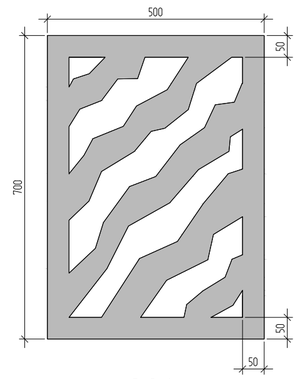

Вариант 3
(вид спереди)

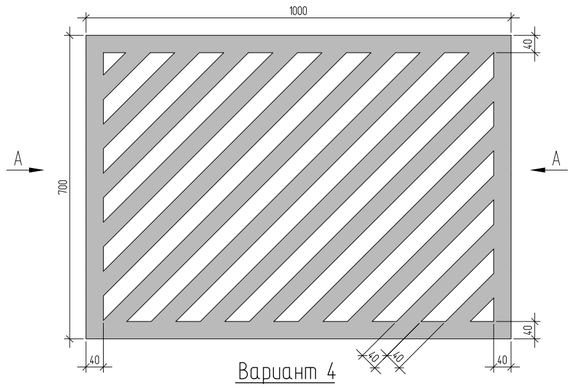

Вид А

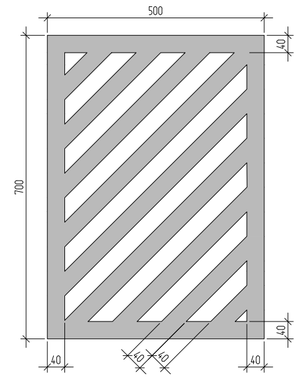

Вариант 4
(вид спереди)

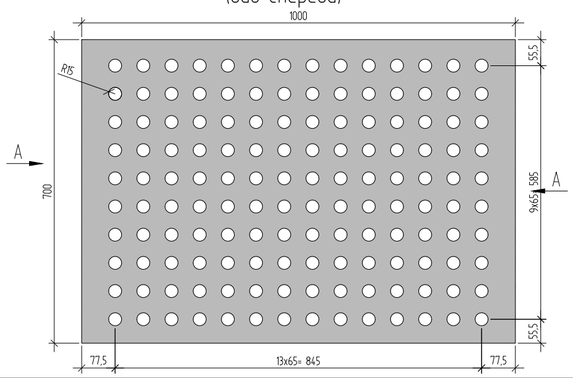

Вид А

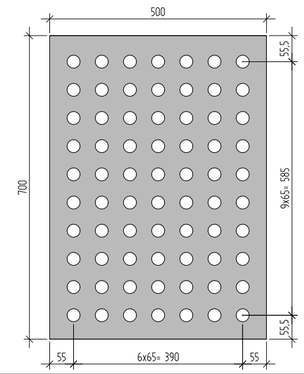

Узел устройства корзины под наружный блок кондиционера (монтаж осуществляется застройщиком)

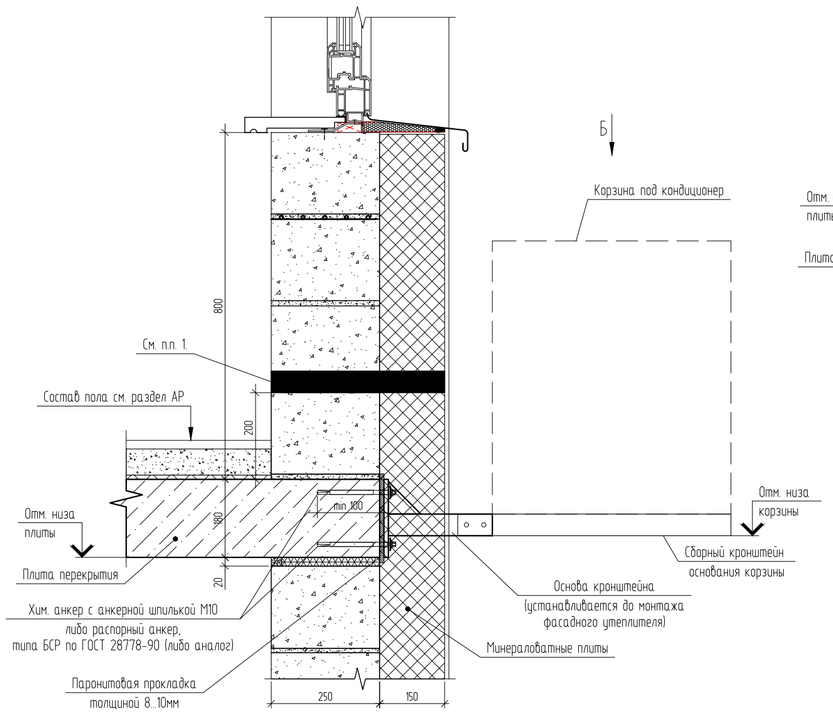

Вид Б

Узел устройства корзины под наружный блок кондиционера (монтаж осуществляется собственником)

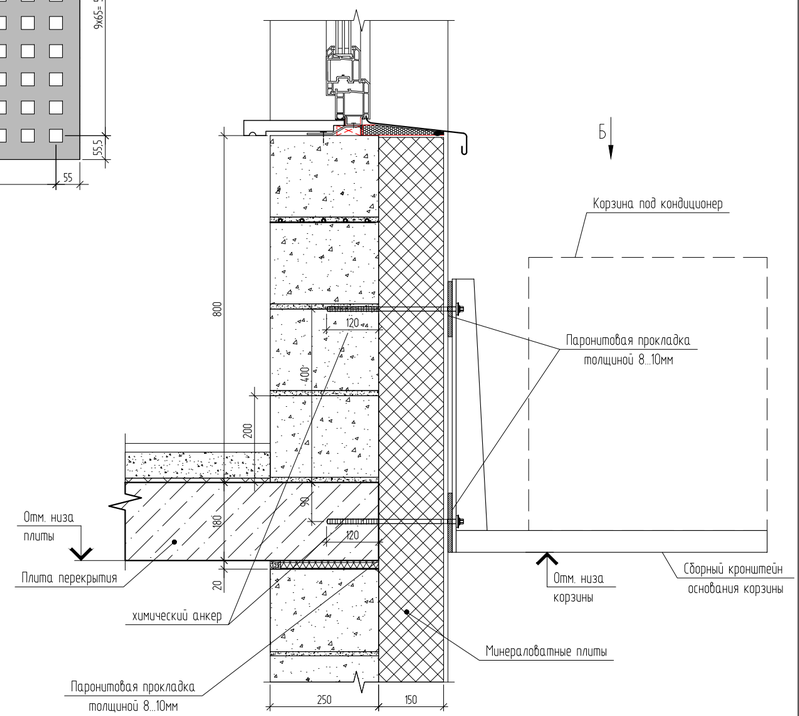

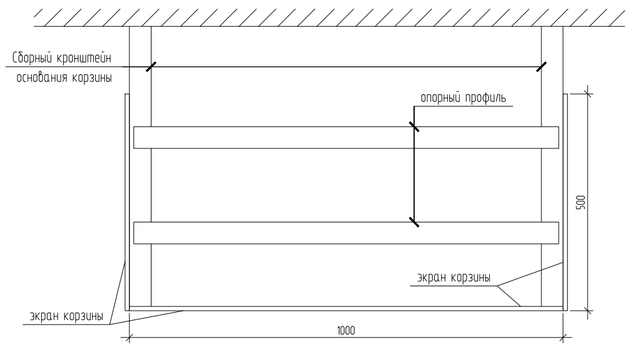

1. Заложить пластиковый воздуховод сечением 110x50(h). На этапе строительства воздуховод заполнить монтажной пеной. Снаружи, после срезки пены, нанести полиуретановый герметик.
2. Цветовое решение экранов корзин см. паспорт фасадов.

Изм.	Лист	№ докум.	Подп.	Дата				
Разраб.		Коклягин			Корзина под наружный блок кондиционера	Лит.	Лист	Листов
Пров.		Козлов						
Н.контр.		Нарушко			ООО "АКБ Масштабпроект"			
Утв.								

Копировал

A2